Original

Notice d'utilisation

agria

Motoculteur 2500 Hydro

Briggs & Stratton Moteur Essence

- Démarreur inverseur

- Démarreur électrique

Yanmar Moteur Diesel

- Démarreur électrique

Avant la mise en service, lire la notice d'utilisation et respecter les consignes de sécurité!

CE

Notice d'utilisation N° 998 683-B 03.10

F

Veuillez noter ici:

N° type machine.:.....

N° ident. de machine:

.....

Type de moteur:.....

N° moteur:.....

Date d'achat:.....

Plaque du constructeur, voir page 3/fig. A/4

N° du moteur, voir page 54/fig. C/4 moteur essence

Indiquez ces renseignements pour toute commande de pièces, afin d'éviter les erreurs lors de la livraison.

Utiliser uniquement des pièces d'origine agria!

Les caractéristiques techniques, figures et dimensions indiquées dans cette notice sont sans engagement. Aucune réclamation à ce sujet ne saurait être retenue. Nous nous réservons le droit d'apporter des améliorations sans modifier la présente notice.

Pièces fournies:

- *Notice d'utilisation*
- *Motoculteur*
- *Jeu d'outillages*

→agria - Service←
= adressez-vous à votre atelier spécialisé agria

veuillez consulter pour le moteur la notice d'utilisation jointe

Symboles

Pictogramme de signalisation de danger

Information importante

Carburant

Filtre de carburant

Filtre à air

Starter

Marche avant

Marche arrière

Rapide

Lent

Hydraulique

Prise de force

Frein

Frein de parking

Fermé (verrouillé)

Ouvert (déverrouillé)

Rotation horaire

Point de levage

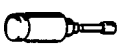
Presse à graisse

Point de lubrification

Fig. A

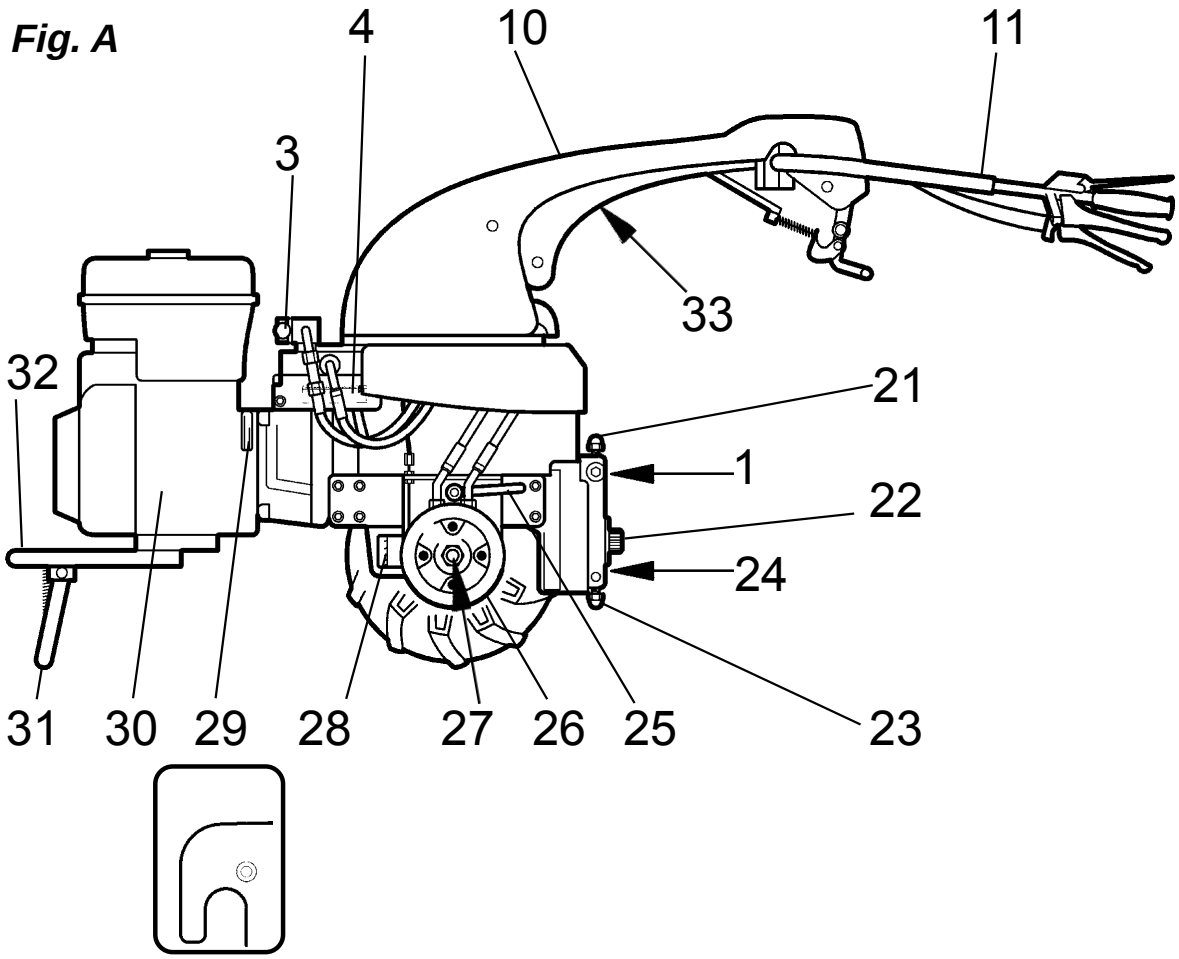

Fig. B

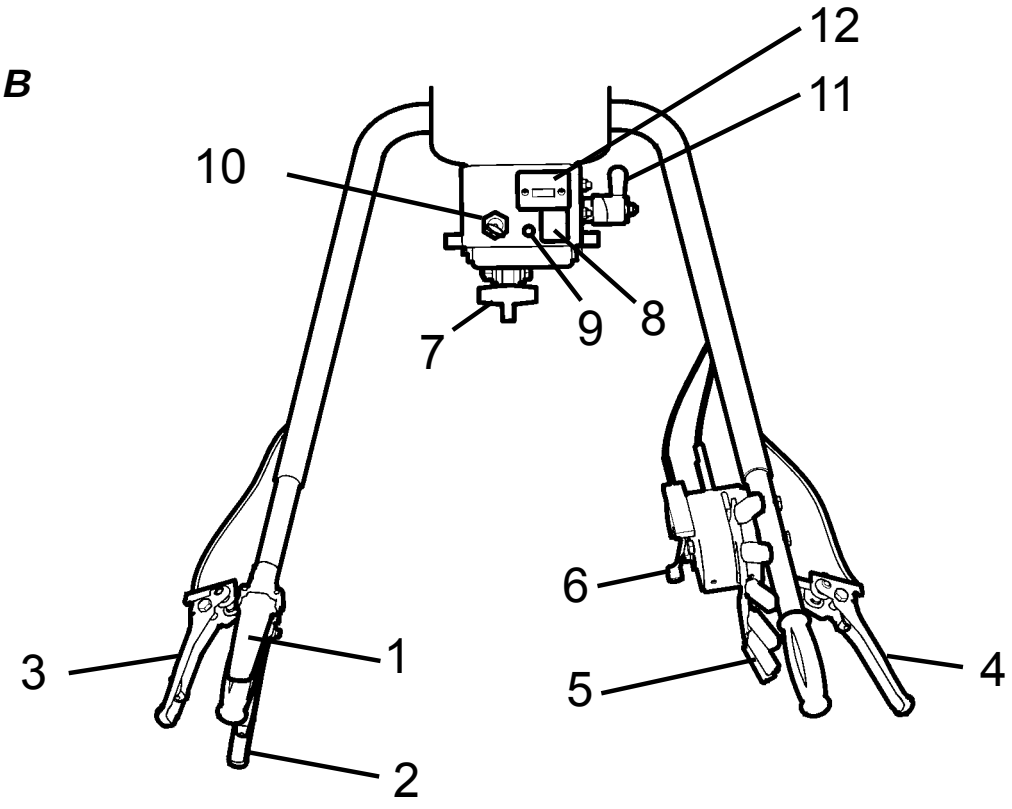

Fig. A:

1 Orifice de contrôle et remplissage pour l'huile de boîte de vitesses et l'huile hydraulique
3 Commande de passage au ralenti (Bypass)
4 Plaque du fabricant (N° d'identification machine)
10 Mancheron inférieur
11 Guidon
21 Vis à oeillet avec écrou borgne, en haut
22 Prise de force
23 Vis à oeillet avec écrou borgne, en bas
24 Vis de vidange d'huile de boîte de vitesses
25 Levier à pince pour réglage d'essieu
26 Tambour de frein
27 Moyeu de roue
28 Cartouche de filtre à huile
29 Crochet pour sangle de transport
30 Moteur
31 Support d'arrêt
32 Support de contrepoids
33 Socle connecteur

Fig. B:

1 Levier de commande de sécurité
2 Levier pour réglage latéral du guidon
3 Levier pour commande hydraulique à gauche
4 Levier pour commande hydraulique à droite
5 Levier de réglage pour vitesse de déplacement en continu, marche avant et marche arrière
6 Levier de régulation de régime
7 Levier excentrique pour freinage centralisé
8 Commutateur pour embrayage de prise de force
9 Lumière de signal pour prise de force
10 Interrupteur d'allumage
11 Axe de cliquet pour réglage en hauteur du guidon
12 Compteur d'heures de service/tachymètre

Table des matières

Pièces fournies 2

Conseils

Lubrifiants 6
Maintenance et entretien 6
Carburant 7

Désignation des pièces 3, 64, 68

Conseils techniques de sécurité 8-13

2. Caractéristiques techniques

Dimensions 14, 15
Combinaisons des roues / dimensions des voies 16
Machine 18
Vibrations à l'accélération 19
Moteur essence 19
Moteur diesel 20
Niveau sonore 19, 20
Capacité de travail en pente 19, 20

3. Pièces et éléments de réglage

Moteur 21
Levier de réglage de régime 22
Contacteur allumage 22
Signal avertisseur 22
Commande de sécurité 23
Commande de prise de force .. 23
Schéma de conduite 24
Service poussé 24
Direction hydraulique 25
Frein central 25
Mancheron 26
Butée de balancier mancheron 27
Points de levage 27
Roues motrices 28
Réglage d'essieu 29
Montage et démontage des outils portés 30
Outils portés 31
Batterie 32
Fusible 32

4. Mise en service et utilisation

Première mise en service .. 33, 34
Démarrage du moteur essence 35, 37
Arrêt du moteur essence ... 36, 38
Démarrage du moteur diesel 39
Arrêt du moteur diesel 40
Travail 41
Zone à risque 41
Travail en pente 42

5. Maintenance et entretien

Moteur essence 43-44
Moteur diesel 45-48
Batterie 49
Machine 50-53
- Huile hydraulique - b.v. 50
- Roues motrices 51
- Frein 51
- Moteurs de roue 51
- Flexibles hydrauliques 51
- Commande de sécurité 52
- Réglage, levier 52
- Colonne de direction 53
- Rails-guides 53
Divers, Nettoyage 53
Remisage 54

Peintures, pièces d'usure 55

Schémas électriques .. 56-57

6. Problèmes/dépannage 58-61

Tableau de contrôle et de maintenance 62

Plan de maintenance et d'entretien 63, 66

Déclaration de conformité 69

Ne pas oublier les pages repliées!

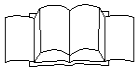

Fig. A + B 3

Fig. C (Moteur essence) .. 64

Fig. C (Moteur diesel) 68

1

2

3

4

5

6

Lubrifiants et agent anti-corrosion

Pour le moteur et la boîte de vitesses, utilisez les lubrifiants prescrits (Voir "Caractéristiques techniques").

Pour les points ou tétons de graissage "ouverts", nous vous conseillons d'utiliser une ***huile de graissage biodégradable*** *ou* ***une graisse biodégradable*** *(en fonction des spécifications de la notice d'utilisation).*

Pour remiser les machines et les équipements, nous vous conseillons d'utiliser un ***agent anti-corrosion biodégradable*** *(ne pas utiliser sur les revêtements extérieurs peints). Cet agent s'applique avec un pinceau ou un vaporisateur.*

Les lubrifiants et agents anti-corrosion biodégradables respectent l'environnement car ils se dégradent rapidement et biologiquement.

En utilisant des lubrifiants et anticorrosifs biodégradables, vous agissez de manière écologique, protégez l'environnement et contribuez à préserver la santé des hommes, des animaux et des plantes.

Maintenance et réparation

Votre atelier spécialisé agria dispose de mécaniciens formés qui réalisent de façon professionnelle la maintenance et les réparations.

A condition de disposer d'outils appropriés et de connaissances techniques approfondies en ce qui concerne les machines et les moteurs à combustion, vous pouvez effectuer vous-mêmes les travaux importants de maintenance et de réparation.

Ne cogner aucun objet dur ou outil métallique contre le volant d'inertie, cela pourrait entraîner des fissures, briser le volant au cours du travail et provoquer des blessures ou des dommages. Utiliser impérativement un outil approprié pour retirer le volant d'inertie.

Moteur essence

Le moteur fonctionne avec de l'essence du commerce ***normale sans plomb et super sans plomb*** *mais aussi avec de* ***l'essence super plombée****.*

Ne pas ajouter d'huile à l'essence.

Si vous utilisez de l'essence sans plomb pour préserver l'environnement, videz complètement le réservoir d'essence si le motoculteur n'est pas utilisé pendant plus de 30 jours, ceci pour éviter les résidus résineux dans le carburateur, ou bien ajoutez un stabilisateur au carburant.

Veuillez vous référer au chapitre "Conservation du moteur".

Moteur diesel Yanmar L100 AE

Le moteur diesel fonctionne avec du carburant diesel du commerce ou avec du diester de colza.

Ne pas utiliser des produits remplaçants de diesel, ceux-ci risquent de provoquer des dommages au niveau du circuit de carburant. Le carburant ne doit présenter ni d'eau ni de saletés.

Service hivernal:

Pour assurer la sécurité de fonctionnement du moteur diesel pendant la saison froide , utiliser du "carburant d'hiver" fourni pendant cette période dans les stations service.

Si les températures extérieures sont inférieures à -15°, *prendre les mesures suivantes:*

ajouter un produit du commerce améliorant la fluidité,
ou
mélanger du pétrole se qui permet aussi d'abaisser le point de congélation du diesel:

Pétrole:	***diesel hiver:***	***diesel été:***
	point de congélation:	
50%	*env. -31°C*	*env. -25°C*
30%	*env. -26°C*	*env. -15°C*
10%	*env. -20°C*	*env. -9°C*

En ***cas de nécessité,*** *il est possible d' ajouter jusqu'à 30% d'essence normale pour éviter les dépôts de paraffine. Cette mesure influence cependant négativement la consommation et le comportement de conduite.*

1

Avant la mise en service, lire la notice d'utilisation et en respecter les consignes:

Avertissement

Dans cette notice d'utilisation, tous les points concernant votre sécurité sont signalés par ce pictogramme. Informez les autres utilisateurs de toutes les consignes de sécurité.

Conformité d'utilisation

Le motoculteur agria type 2500 Hydro ainsi que les outils portés agréés par le constructeur sont conçus pour une utilisation courante dans le domaine agricole et forestier, comme par exemple le fauchage d'herbes et de prairie, ceci comprend également le service d'hiver et les travaux de balayage (utilisation conforme).

Toute utilisation ne respectant pas ces conditions est considérée comme non conforme. Le constructeur ne pourra être tenu responsable des dommages résultant du non respect des instructions; l'utilisateur est seul responsable des risques d'une utilisation non conforme.

Une utilisation conforme implique le respect des conditions d'utilisation, de maintenance et de réparation spécifiées par le constructeur.

Le constructeur décline toute responsabilité pour les modifications librement apportées au motoculteur par l'utilisateur et pour les dommages pouvant en résulter.

Consignes générales de sécurité et de prévention des accidents

Règle fondamentale:

Il convient de respecter les consignes relatives à la prévention des accidents ainsi que les autres règles générales techniques de sécurité, de médecine du travail et de circulation routière.

En cas d'utilisation sur la voie publique, respecter le code de la route (dernière mise à jour).

Avant toute mise en service, vérifier que le motoculteur est à même de circuler et de fonctionner en toute sécurité!

Le motoculteur doit être uniquement utilisé, entretenu et réparé par des personnes connaissant bien son fonctionnement et qui sont averties des dangers et des risques.

Les personnes de moins de 16 ans ne sont pas autorisées à utiliser le motoculteur!

Travailler uniquement dans de bonnes conditions d'éclairage et de visibilité.

Porter des vêtements ajustés. Eviter de porter une tenue lâche. Porter des chaussures résistantes!

Les pictogrammes d'avertissement apposés sur la machine signalent un danger lors de l'utilisation, leur observance garantit votre sécurité!

Arrêter le moteur lors du transport sur des camions ou des remorques et en dehors des surfaces de travail.

Attention aux outils rotatifs - respecter la distance de sécurité!

Attention à l'inertie des outils rotatifs.

Attendre leur arrêt complet avant de réaliser une intervention!

Les pièces commandées par une force extérieure présentent des points d'écrasement et de cisaillement!

Il est interdit de prendre un passager sur la machine au cours du travail.

La présence d'outils portés ou attelés et de charges a une répercussion sur le comportement à la conduite, la capacité de braquage et éventuellement de freinage ainsi que sur le comportement de basculement. Veillez à disposer d'une capacité de braquage et de freinage suffisante. Adapter la vitesse de travail en fonction de ces différents paramètres.

Ne pas modifier le réglage du régulateur de compte-tours. Un régime trop élevé augmente les risques d'accident.

Zone de travail et de danger

L'utilisateur est responsable vis à vis des tiers se trouvant dans la zone de travail.

Ne jamais séjourner dans la zone à risques de la machine.

Avant de démarrer la machine et d'avancer, vérifier la zone environnante. Il faut être extrêmement prudent avec les enfants et les animaux!

Avant de commencer à travailler, retirer les corps étrangers de la surface de travail. Au cours du travail, vérifier qu'il n'en reste pas et si nécessaire les éliminer à temps.

Sur des surfaces ceintes, respecter la distance de sécurité par rapport à la bordure afin de ne pas endommager l'outil.

Utilisation et dispositifs de sécurité

Avant de commencer le travail

Familiarisez-vous avec le fonctionnement des équipements et des éléments de réglage. Apprenez en particulier à arrêter rapidement et en toute sécurité le moteur en cas d'urgence!

Assurez-vous que tous les dispositifs de sécurité sont présents et en position de protection!

La prise de force doit être recouverte de sa protection si aucun outil n'est accouplé.

Démarrage

Ne pas démarrer le moteur dans des endroits fermés. Les gaz d'échappement contiennent du monoxyde de carbone dont l'inhalation est très toxique!

Avant de démarrer le moteur, placer tous les éléments de réglage en position neutre ou au point mort.

Pour démarrer le moteur, ne pas se placer devant le motoculteur ni l'outil porté.

Ne pas utiliser de liquide d'aide au démarrage en cas d'emploi d'une aide électrique au démarrage (câble de connexion de batterie). Il y a risque d'explosion!

Travail

Ne jamais quitter le poste de conduite au niveau des mancherons au cours du travail!

Ne jamais manipuler le réglage des mancherons au cours du travail - risque d'accident!

Pendant l'utilisation de la machine, en particulier dans les virages et pour tourner, l'utilisateur doit se tenir à la distance imposée par les mancherons!

Il est interdit de prendre un passager au cours du travail et de transporter une charge sur l'outil.

En cas de bourrage au niveau de l'outil porté, ou de l'organe de coupe, arrêter le moteur et nettoyer l'outil ou l'organe de coupe en utilisant un objet approprié!

En cas d'endommagement de la machine ou de l'outil porté, arrêter immédiatement le moteur et faire réparer les éléments détériorés!

En cas de problème de fonctionnement de la direction, stopper et éteindre immédiatement la machine. Faire réparer sans délai.

Si la machine risque de glisser sur un terrain en pente, demander à un autre personne de maintenir la machine au moyen d'une tige ou d'une corde. Cette personne devra se placer au-dessus de la machine, à une distance suffisante des outils de travail!

Si possible, toujours travailler en travers de la pente!

Fin du travail

Ne jamais laisser le motoculteur sans surveillance tant que le moteur tourne.

Arrêter le moteur avant de quitter la machine, puis fermer les robinets de carburant.

Protéger la machine de toute utilisation abusive. Pour les modèles avec clé de contact, la retirer sinon retirer la cosse de la bougie d'allumage.

Outils portés

Pour procéder au montage des outils portés, impérativement arrêter le moteur et déconnecter l'entraînement.

Pour changer l'outil porté et les pièces, utiliser les outils appropriés et porter des gants.

Lors du montage et du démontage, placer les béquilles en position adéquate et s'assurer de leur stabilité.

Bloquer la machine et les outils portés afin d'éviter tout déplacement (frein d'arrêt, cales).

L'accouplement d'outils portés présente des risques de blessures. Soyez particulièrement vigilant.

Respecter les consignes lors de l'accouplement des outils portés; les fixer impérativement sur les positions prescrites.

Protéger la machine et les outils contre toute utilisation abusive et tout déplacement accidentel. Si nécessaire, monter le dispositif de transport et de sécurité et les placer en position de protection.

Equipement de fauche

En cas d'utilisation incorrecte, les lames tranchantes de la barre de coupe présentent un risque très important de blessure! Retirer les barres de protection des lames uniquement au moment du travail et les replacer dès que le travail est terminé.

Pour le transport et le remisage, mettre impérativement en place les barres de protection des lames et accrocher les ressorts tendeurs à la barre.

Ne pas transporter la barre de coupe démontée sans les barres de protection.

Avant de monter et démonter la barre de coupe, impérativement protéger toutes les lames avec les barres de protection.

Pour changer la lame de coupe et serrer et desserrer le taquet d'entraînement, faire le mouvement de vissage en s'éloignant du bord tranchant.

Porter des lunettes et des gants de protection pour affûter les lames.

Lests

Toujours placer les poids aux points de fixation prévus à cet effet, conformément aux instructions.

Maintenance

Ne pas réaliser de travail de maintenance ou de nettoyage lorsque le moteur tourne.

Pour tout travail au niveau du moteur, retirer également la cosse de la bougie d'allumage .

Si des dispositifs de sécurité et des outils de travail sont sujets à l'usure, vérifier régulièrement ces éléments et les remplacer si nécessaire!

Toujours remplacer les outils de coupe endommagés!

Pour remplacer les outils de coupe, utiliser des outils appropriés et porter des gants de protection.

Les travaux de réparation tels que la soudure, l'affûtage, le perçage, etc. ne doivent pas être réalisés sur les parties porteuses de sécurité (par ex. dispositifs d'attelage, etc.)!

Veiller à la propreté du motoculteur et des outils portés afin d'éviter tout risque d'incendie .

Vérifier régulièrement le bon serrage des écrous et des boulons et les resserrer si nécessaire.

Après les travaux de maintenance et de nettoyage, impérativement remonter les dispositifs de sécurité et les placer en position de protection!

Utiliser uniquement des pièces de remplacement d'origine agria. En cas d'utilisation d'autres pièces d'usage, celles-ci doivent être de qualité équivalente et correspondre aux exigences techniques déterminées par la société agria.

Remisage

Ne jamais remiser le motoculteur dans des endroits dotés d'un chauffage ouvert.

Ne pas remiser le motoculteur dans des endroits fermés lorsque le réservoir contient encore du carburant. Les vapeurs d'essence sont dangereuses.

Moteur, carburant et huile

Ne pas laisser tourner le moteur dans un espace fermé, ceci est très toxique! Un pot d'échappement abîmé doit donc être immédiatement remplacé.

Soyez vigilant lorsque vous manipulez le carburant. Le risque d'incendie est élevé. Ne jamais remplir le réservoir à proximité de flammes nues, d'étincelles inflammables ou de pièces moteur chaudes. Ne pas remplir le réservoir dans des espaces fermés. Ne pas fumer lors du remplissage!

Toujours arrêter et laisser refroidir le moteur pour faire le plein de carburant.

Ne pas renverser de carburant, utiliser des méthodes de remplissage appropriées.

Si du carburant s'est répandu, éloigner le motoculteur de cet endroit avant de le démarrer.

Veillez à utiliser un carburant de la qualité prescrite.

Toujours stocker le carburant dans des récipients conformes.

Les liquides soumis à une pression élevée et qui s'échappent, tels que par ex. le carburant, peuvent pénétrer dans la peau et provoquer des blessures graves. Consulter immédiatement un médecin.

Stocker les agents anticorrosion et les stabilisateurs hors de portée des enfants, en cas de malaise ou de vomissement, appeler immédiatement un médecin, en cas de contact avec les yeux, rincer abondamment, éviter d'inhaler les vapeurs.

Lire la notice de l'emballage et respecter les consignes!

Avant de jeter les récipients sous pression utilisés et apparemment vides (aide au démarrage, etc.), les vider complètement dans un endroit aéré loin de toute étincelle ou flamme. Eventuellement mettre au rebut avec les déchets spéciaux.

Attention lors de la vidange de l'huile chaude: il y a risque de brûlure.

Respecter la qualité d'huile prescrite. La conserver impérativement dans des récipients conformes.

Mettre au rebut les huiles, le carburant, les graisses et les filtres de façon séparée et conformément aux consignes de sécurité.

Système hydraulique

La pression du système hydraulique est très élevée.

Pour raccorder des moteurs hydrauliques, respecter le branchement préconisé des tuyaux hydrauliques.

L'huile hydraulique qui s'échappe avec une pression élevée risque de pénétrer la peau et peut provoquer des blessures graves.

En cas de blessures consulter immédiatement un médecin - Risque d'infection.

Avant de travailler sur l'installation hydraulique, amener la pression à zéro et éteindre le moteur (atelier spécialisé).

Utiliser un moyen d'aide adapté pour rechercher les points de fuite , il y a des risques de blessure (atelier spécialisé).

Examiner régulièrement les tuyaux hydrauliques et contrôler le vieillissement et les détériorations, les remplacer si besoin.

Impérativement utiliser des tuyaux hydrauliques d'origine agria.

Pneumatiques et pression

Pour tout travail au niveau des roues, veiller à ce que le porte-outil soit bien arrêté et ne puisse pas bouger.

Seul un personnel spécialisé sera habilité à effectuer les travaux de réparation des roues en utilisant des outils de montage appropriés.

Vérifier régulièrement la pression des pneus. Une pression trop élevée risque de provoquer une explosion.

En cas de lestage, veiller à adapter la pression des pneumatiques.

Au cours des travaux d'entretien, resserrer les boulons de fixation des roues motrices ainsi que les écrous et vérifier les couples de serrage.

Circuit électrique et batterie

Pour tout travail au niveau du circuit électrique, toujours déconnecter la batterie (pôle moins) (s'il y en a une!).

Veiller à établir un branchement correct - pôle plus puis pôle moins! Procéder en sens inverse pour déconnecter!

Attention aux gaz de batterie - ils sont explosifs!

Eviter la formation d'étincelles et la présence de flammes nues à proximité des batteries.

Pour recharger la batterie, retirer le couvercle en plastique (s'il y en a un) afin d'éviter l'accumulation de gaz très explosifs!

Attention en manipulant les acides d'accumulateurs - ils sont corrosifs!

Utiliser uniquement les fusibles prescrits. Des fusibles trop puissants détruisent le circuit électrique, risque d'incendie!

Toujours placer sur le pôle plus, le couvercle ou le bouchon de protection de la borne prévu à cet effet.

Les porteurs de stimulateurs cardiaques ne doivent pas toucher les éléments conducteurs du circuit d'allumage lorsque le moteur tourne!

Signification des panneaux

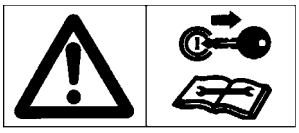

Avant les travaux de nettoyage, de maintenance et de réparation, arrêter le moteur et retirer la la clé de contact.

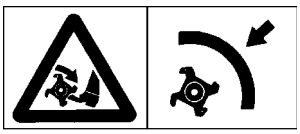

Ne pas travailler sans dispositif de sécurité! Avant de démarrer, placer ces dispositifs en position de protection.

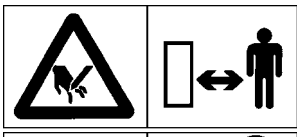

Lorsque le moteur tourne, se tenir à une distance suffisante des lames de coupe!

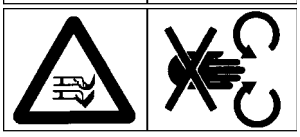

Ne pas toucher les éléments de la machine en mouvement. Attendre qu'ils soient complètement arrêtés.

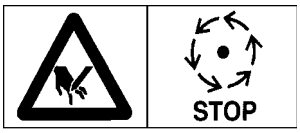

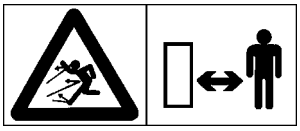

Se tenir à une distance suffisante lorsque le moteur tourne.

Description des pictogrammes

Pour tous travaux avec la machine, porter des protec-tions acoustiques individuelles.

Porter des gants de protection.

Porter des chaussures résistantes.

2

Dimensions du motoculteur:

	(mm)															
	A min	A max	B	BF	BH	c	e max	e min	H	HH	+ / -	L_1	RH min	RH max	VH_L VH_R	÷ (e max)	÷ (e min)
5.00-10 AS	640	810	780	125	610	270	360	190	980	870	240	2010	930	1100	620	17°	21°
20x8.00-10																	
21x11.00-8																	
5.00-12 AS						290			1000	890	240		950	1120		*23°*	*18,5°*
23x8.50-12																	
23x10.50-12																	

Veuillez consulter pour BR et S dimensions des voies page 16

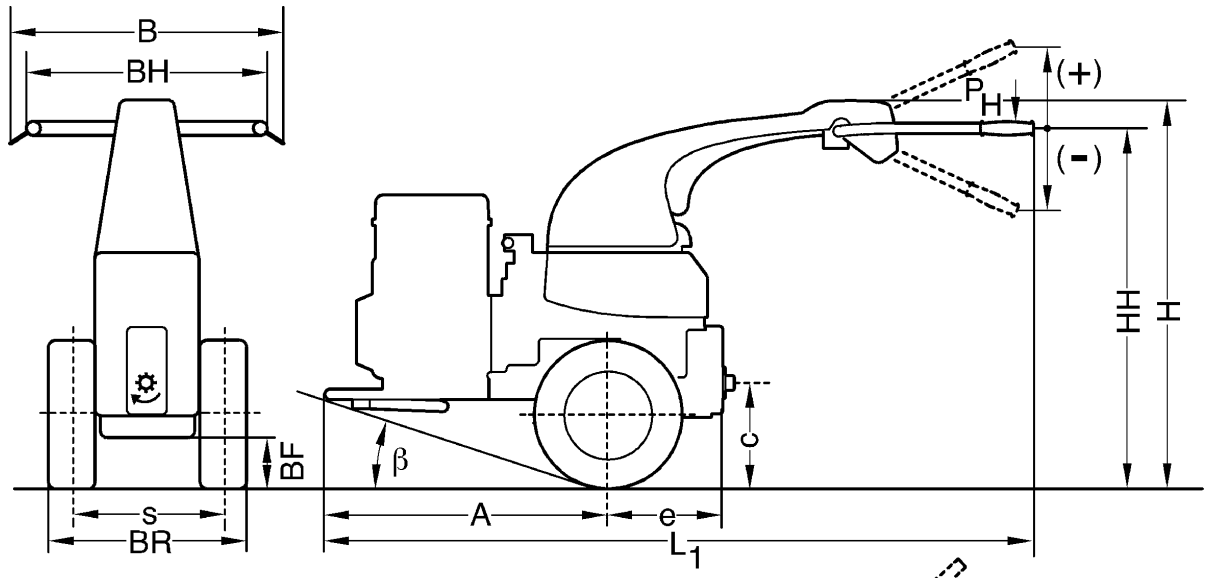

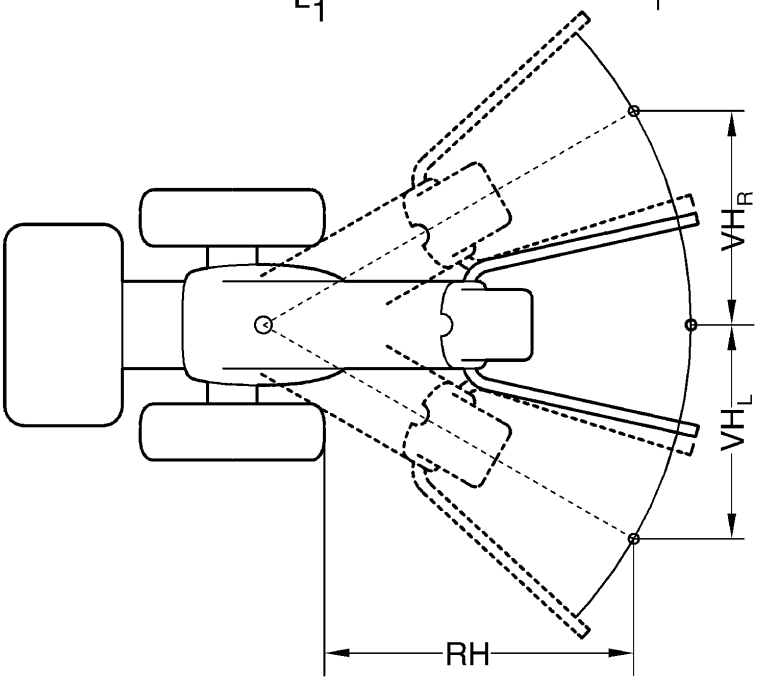

Dimensions du porte-outils:

	(mm)																
	A min	A max	B	BF	BH	c	e max	e min	H	HH	+/-	L2	RH min	RH max	VH_L VH_R	Ξ (e max)	Ξ (e min)
5.00-10 AS	640	810	780	125	610	270	360	190	980	870	240	1655	995	1165	620	17°	21°
20x8.00-10																	
21x11.00-8																	
5.00-12 AS						290			1000	890	240		1015	1185		23°	18,5°
23x8.50-12																	
23x10.50-12																	

Veuillez consulter pour BR et S dimensions des voies page 16

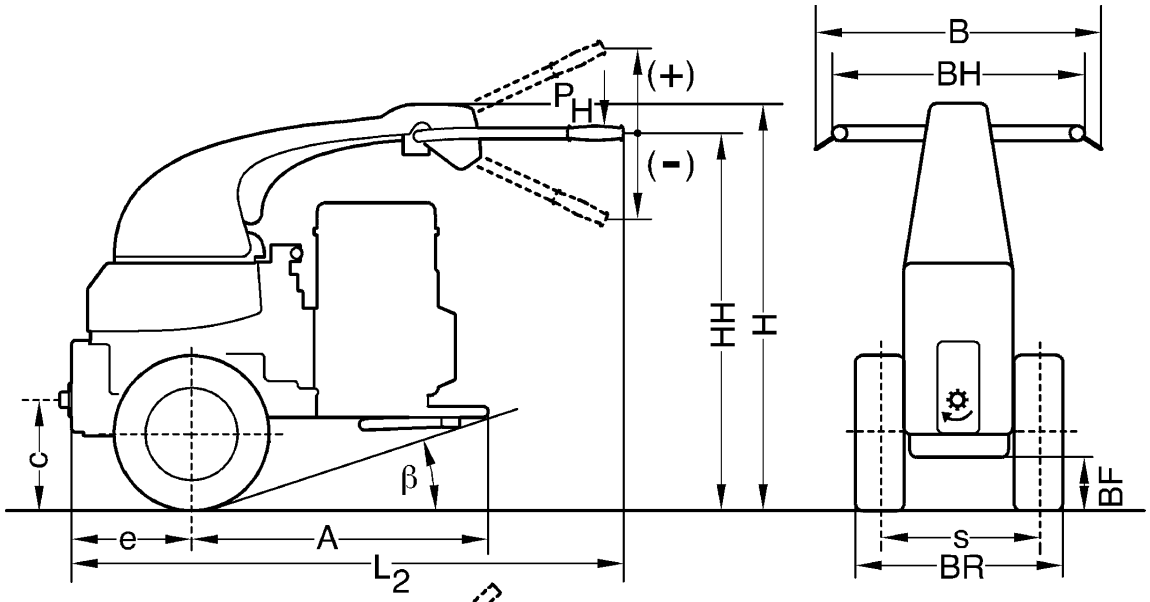

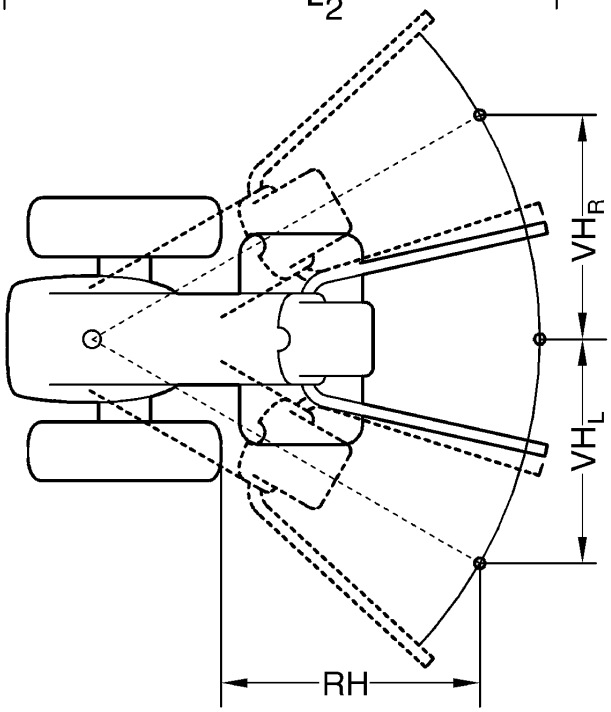

2500 Hydro

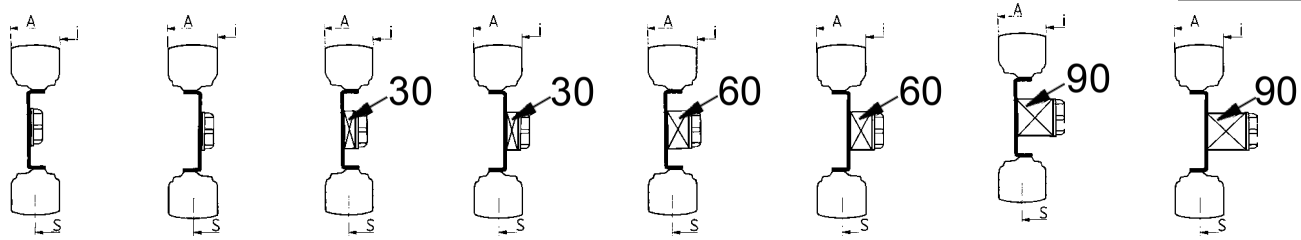

(mm)

B								30			30			60			60			90			90		
		A	S	i	A	S	i	A	S	i	A	S	i	A	S	i	A	S	i				A	S	i
1	23x8.50-12 AS				880	665	450				940	725	510	780	565	350	1000	785	570	840	625	410	1060	845	630
2	23x10.50-12 AS				870	595	320				930	655	380	910	635	360	990	715	440	970	695	420	1050	775	500
3	5.00-12 AS				800	645	490	680	525	370	860	705	550	740	585	430	920	765	610	800	645	490	980	825	670
4	5.00-10 AS	610	480	350	760	630	500	670	540	410	820	690	560	730	600	470	880	750	620	790	660	530	940	810	680
5	20x8.00-10 R	700	510	320	790	600	410	760	570	380	850	660	470	820	630	440	910	720	530	880	690	500	970	780	590
6	21x11.00-8 Terra																980	705	430	970	695	420	1040	765	490

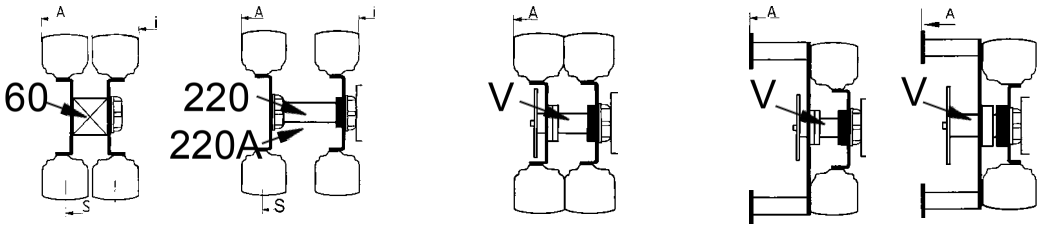

(mm)

B		60			220			V +B1	V +B2	V +B3	V +B4	V +B5	V	V
		A	S	i	A	S	i	A	A	A	A	A	A	A
1	23x8.50-12 AS				1330	1115	450	1310	1430	1190			1364	
2	23x10.50-12 AS							1300	1420	1180			1354	
3	5.00-12 AS				1250	1095	490	1230	1350	1110			1284	
4	5.00-10 AS	890	760	335	1210	1080	500				1020		1244	1094
5	20x8.00-10 R				1240	1050	410					1170		
6	21x11.00-8 Terra													

30= Flasque intermed. *30 mm* *2516 011*

60= Flasque intermed. *60 mm* *2416 011*

90 = Élarg. des voies *90 mm* *5519 031*

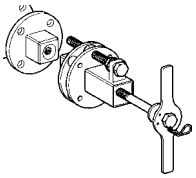

V = Flasques roue intermed. Vario *5916 211*

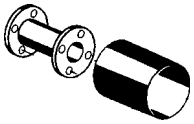

220 = Élarg. des voies *220 mm* *5616 511*

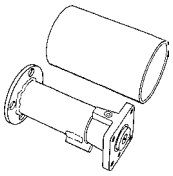

220A = Élarg. des voies *220 mm avec équilibrage* *5519 011*

	Taille	Profil	Utilisation	N° de réf.
	5.00-10	champ	entretien général	0190 112
	5.00-12	champ	entretien général	3490 411
	20x8.00-10	gazon	entretien gazon	3490 511
	21x11.00-8	Terra	travaux d'entretien généraux - Réduction de la pression au sol, idéale pour une application dans des biotopes et des étendues de marais	3490 611
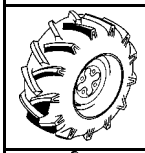	23x8.5-12	pneus larges champ	entretien général	5990 611
	23x10.5-12	pneus larges champ	entretien général	5990 711
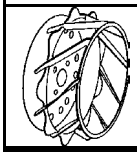	10"	roues fer seules	travail en pente	5917 011
	12"	roues fer seules	travail en pente	5917 021

Boite de vitesses: ..... Hydrostat
Vitesses de déplacement: .....
Marche avant ..... 0 - 6,0 km/h
Marche arrière ..... 0 - 4,0 km/h

Prise de force: ..... 805 t/min
indépendant du rapport
pour un régime moteur de 3600 t/min
Sens de rotation: vers la droite
(sens horaire) en regardant l'arbre de prise de force, constant en marche avant et en marche arrière
Embrayage de prise de force électromagnétique

Direction: .....
..... Guidage manuel entièrement hydraulique

Mancheron: ..... sans outils
..... réglable en hauteur
réglable latéralement tous les 25°
pivotant 180°

Huile pour boite de vitesses et Hydrostat: ..... au choix:

- Huile hydraulique: .... Mobil ATF 220
- Huile hydraulique bio:

Synthetic Ester base ..... HEES
degré de viscosité selon ISO .... VG 46
classe de pureté min.16/13 -ISO 4406
par ex.
ARAL: ..... Vitam EHF 46
BP: ..... Biohyd SE 46
ESSO: ..... HE 46
FUCHS: ..... Plantohyd S 46
PANOLIN: ..... HLP Synth 46

Quantité de remplissage pour .....
1er remplissage: ..... env. 4,5 l.
Vidange d'huile: ..... env. 4,0 l.

Filtre à huile: .. cartouche à visser AW 14

Poids:

Poids à vide:(avec plein de carburant):

	sans roues mot.	avec 23x8.50-12
Vanguard dém. invers	190,8 kg	.... 224 kg
Vanguard dém. élec.	198,8 kg	..... 239 kg
Yanmar E-Start	216,8 / 257 kg	

Pneumatiques: ..... en option:

0190 112 ..... 5.00-10 profil champ
3490 411 ..... 5.00-12 profil champ
3490 511 .... 20x 8.00- 10 profil gazon
3490 611 ..... 21x11.00- 8 Terra
5990 611 .... 23x8.50-12 pneus larges pour champs
5990 711 .. 23x10.50-12 pneus larges pour champs
parfois l'élargissement de la largeur de voie est nécessaire, voir page 16

Pression des pneumatiques pour:
5.00-10 ..... 1,5 bar
5.00-12 ..... 1,5 bar
21x11.00- 8 ..... 0,8 bar
20x8.00- 10 ..... 0,8 bar
23x8.50-12 ..... 1,3 bar
23x10.50-12 ..... 1,3 bar

5917 011 ..... roues fer seules 10"
..... pour 5.00-10 AS
5917 021 ..... roues fer seules 12"
pour 5.00-12; 23x8.50-12; 23x10.50-12

Utilisation des roues motrices, voir page 17

Montage des roues motrices,voir page 28

Moteur essence

Marque du moteur: Briggs & Stratton
Type: ..... Vanguard OHV 13 HP
..... 245 437-0284

Modèle: .....moteur refroidi par air, ventilateur, quatre temps à un cylindre (essence) OHV

Diamètre: ..... 89 mm
Course:..... 63 mm
Cylindrée: ..... 390 ccm
Puissance:
9,7 kW (13 SAE-PS) pour 3600 t/min

Couple:..... 25,1 Nm pour 2400 t/min

Bougie:..... BOSCH FR8DC
Champion RC12YC
écartement des électrodes 0,6 - 0,7 mm

Allumage:
électromagnétique, sans contact, moment d'allumage bien réglé, déparasité ..... selonVDE 0879

Jeu des soupapes (moteur froid)
Admission ..... 0,05 mm
Echappement..... 0,10 mm

Dispositif de démarrage:.....
démarreur inverseur
ou démarreur électrique
selon la version

Générateur..... 12 V 16 A

Batterie (modèle dém. élec.) 12 V 20 Ah
fusible connecteur plat 15 A

Carburant:.....
essence courante
indice d'octane min. 90 ROZ
(voir carburants recommandés)

Contenance du réservoir: . env. 7,9 l.

Consommation de carb.: 312 g/kWh
Filtre à air:..... élément filtre sec
avec préfiltre en mousse

Carburateur: ..... horizontal flottant
Régime nominal: ..... 3600 t/min

Régime à vide max.: ..... 3800 t/min

Régime à vide.: ..... 1750 t/min

Huile moteur: quantité de remplissage env. 0,96 l d'huile multigrade

à température ambiante de -15° à +45°C:
SAE 10W-40 API-SE/SF (ou supérieur)

à température ambiante de -25° à +15°C:
SAE 5W-20 API-SE/SF (ou supérieur)

sans OIL GARD

Niveau sonore:
● selon EN 709 annexe C ou .....
EN 12733 annexe B:
niveau sonore à l'oreille de l'utilisateur: .....
- sans outils portés ..... L_P= 80,5 dB(A)
- dispositif de fauchage portique .....
..... L_P= 86,2 dB(A)
- girobroyeur 80..... L_P= 85,6 dB(A)
- mulcheur de sécurité 90 L_P= 86,2 dB(A)

● selon 2000/14/CE, annexe III, tome B, paragraphe 32 tondeuses:
niveau de puissance acoustique: .....
- sans outils portés .... L_W= 99,1 dB(A)
- dispositif de fauchage portique .....
..... L_W= 106,3 dB(A)
- girobroyeur 80..... L_W= 105,6 dB(A)
- mulcheur de sécurité 90 L_W= 106,3 dB(A)

Vibrations à l'accélération:
selon 2002/44/CE et EN 12733sur poignées du mancheron avec: .....
-girobroyeur 80..... a_{hw} 3,3 m/s^2
-Safety mulcher 90 ..... a_{hw} 4,78 m/s^2

Capacité de travail en pente:
Le moteur est conçu pour être utilisé en pente (pour un niveau d'huile moteur "max." = repère supérieur):

Service continu jusqu'à une inclinaison de 45° (100%)

Moteur diesel L100

Marque du moteur : ..... Yanmar

Type : .....
Vers. démarreur électrique L100
Vers. démarreur lanceur L100

2

Modèle : ..... refroidissement par air, moteur diesel quatre temps à un cylindre

Calibre : ..... 86 mm
Course : ..... 70 mm
Puissance : ..... 406 ccm
Puissance : ..... 7,4 kW à 3600 min^{-1}
Couple max.
..... 27 Nm à 1700 min^{-1}

Pression d'injection : ..... 200 bar

Jeu des soupapes (moteur froid)
Admission ..... 0,15 ± 0,02 mm
Echappement ..... 0,15 ± 0,02 mm

Dispositif de démarrage : démarreur inverseur ou démarreur électrique selon la version

Batterie: ..... **12 V 18 Ah**

Coupe-circuit à verre 15A (30x6,5 mm)

Générateur ..... 12 V 90 A

Carburant : .....
carburant diesel de commerce
valeur cétane min. 45
(voir Carburants recommandés)

Filtre à carburant : .....
Crépine ..... dans la tubulure de
..... remplissage
Filtre fin ..... intégré à la sortie
..... du réservoir de carburant

Contenance du réservoir : ..... env. 5,5 l

Filtre à air : ..... élément filtre sec avec
..... préfiltre en mousse
..... et séparateur cyclone

Régime nominal : ..... 3600 min^{-1}

Régime à vide max. : ..... 3800 min^{-1}

Régime à vide : ..... 1700 min^{-1}

Graissage :
..... graissage sous pression
..... filtre à huile en circuit principal

Huile moteur : remplissage env. 1,65 l
huile multigrade
température ambiante de -15° à +45°C:
SAE 10W-40 API-SC (ou supérieur)
température ambiante de -25° à +15°C:
SAE 5W-20 API-SC (ou supérieur)

Niveau sonore:
Niveau sonore à l'oreille de l'utilisateur: ..... 88,0 dB(A)
(selon EN 709 et EN 1553)

Niveau de puissance acoustique: .....
..... 99 dB(A)
selon 84/538/CEE
à 85% du régime moteur

Vibrations à l'accélération:
selon 2002/44/CE et EN 12733 sur poignées du mancheron avec: .....
-sans outil porté ..... a_{eq} 4,77 m/s^2
-Girobroyeur 80 ..... a_{eq} 5,35 m/s^2
- Safety mulcher 90 ..... a_{eq} 4,38 m/s^2
-Enfouisseur U80 ..... a_{eq} 5,90 m/s^2

Capacité de travail en pente :
Le moteur est conçu pour être utilisé sur des surfaces en pente (pour un niveau d'huile moteur "max." = repère supérieur) :

Marche continue jusqu'à une inclinaison de 20° (37 %)

Le motoculteur agria 2500 est un outil de base à moteur et est toujours employé avec un outil porté. Pour cette raison il convient pour l'usage habituel et les travaux dans l'horticulture, l'aménagement d'espaces verts, l'agriculture et l'exploitation forestière comme p.ex. le travail du sol, faucher des pelouses et des prairies, le service d'hiver et balayer.

Lors de l'utilisation du tracteur à un essieu/de la machine universelle sur les voies publics, les dispositions des règles de la circulation routière doivent être respectés, p.ex. réflecteurs, éclairage.

Les outils portés suivants sont disponibles:

- *Outils portés arrière par ex.*
  - *équipements de binage et de fraisage*
  - *Arracheuses et cultivateur*
- *Outils portés frontaux, par ex.*
  - *Dispositifs de coupe*
  - *Dispositifs de balayage*
  - *Chasse-neige et fraise à neige*
  - *Epandeur de sel et de gravillons*
  - *Enfouisseurs*
  - *Herses rotatives*

Moteur

● *Le moteur **essence quatre temps** fonctionne avec de l'essence courante (voir carburants recommandés, page 7).*

Allumage

Le moteur est équipé d'un allumage électronique sans contact. Nous conseillons de faire réaliser les contrôles nécessaires par un spécialiste.

● *Le **moteur diesel quatre temps** fonctionne avec du carburant diesel d'usage (voir Carburants recommandés, page 7). Attention au carburant utilisé en hiver!*

ⓘ ***Dès régimes trop élevés endommagent le moteur et influencent sensiblement sa durée de vie. Ceci est particulièrement vrai lors d'une utilisation sans charge! Un moteur qui tourne en surrégime (qui s'affole) risque même subir des dommages immédiats.***

Au cours des 20 premières heures de service (temps de rodage) ne pas trop solliciter la puissance du moteur.

*Même **après la période de rodage**, ne jamais accélérer plus qu'il n'est nécessaire pour le travail à accomplir.*

Refroidissement

Le refroidissement du moteur est assuré par un ventilateur. Il faut donc toujours veiller à la propreté de la grille d'air de refroidissement du démarreur inverseur et des ailettes de refroidissement du cylindre en retirant les saletés et morceaux de plantes aspirés.

Régime de ralenti

Toujours veiller à ce que le ralenti du moteur soit bien réglé. Lorsque le levier de réglage de la vitesse est en position de butée au régime de ralenti, le moteur doit tourner correctement sans à coups à faible régime.

Filtre à air

Le filtre à air nettoie l'air aspiré. Un filtre encrassé diminue la puissance du moteur.

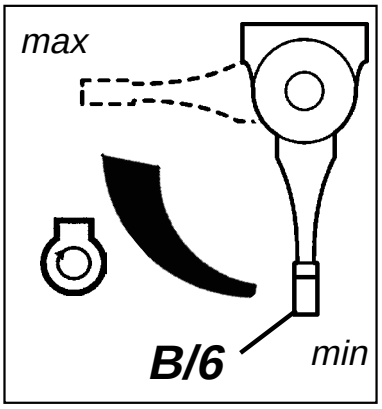

Levier de réglage de régime

Ce levier de réglage (B/6) situé sur le mancheron permet de modifier le régime du moteur du min. = REGIME RALENTI jusqu'au max. = PLEIN REGIME en continu et en fonction des besoins.

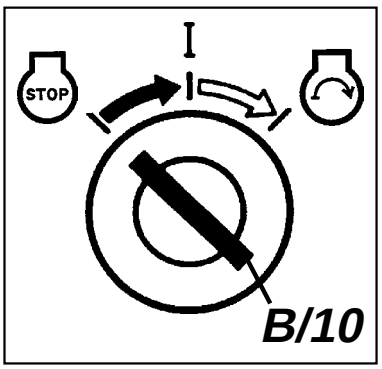

Interrupteur moteur / Interrupteur d'allumage

l'interrupteur d'allumage

(B/10) possède 3 positions de commutation

STOP *= Moteur éteint*
La clé peut être retirée

I *= Position Marche*

*= Position de démarrage **(seulement version E-Starter)** la clé de contact retourne automatiquement en position "* **I** *"*

Le moteur peut être démarré avec le starter réversible, mais uniquement si l'nterrupteur d'allumage est commuté sur la position de service " **I** *"*

Si le moteur n'a pas démarré, attendre jusqu'à ce que le moteur soit complètement arreté avant de démarrer à nouveau. Sinon on peut endommager le pignon du starter ou la couronne dentée.

*La clé de contact L'interrupteur moteur sert également d'**arrêt d'urgence:***
En présence de danger placer en position STOP *!*

Signal avertisseur (Modèle démarreur électrique)

Le signal avertisseur retentit lorsque vous tournez la clé en position „I" et le moteur s'arrêt, puis s'éteint lorsque le moteur tourne et que le générateur charge la batterie.

Il s'éteint également lorsque la clé est à nouveau amenée en position STOP *ou si elle est retirée.*

Si le signal avertisseur retentit pendant que le moteur tourne, le chargement de la batterie par le générateur ne s'effectue pas correctement:

→agria - Service←

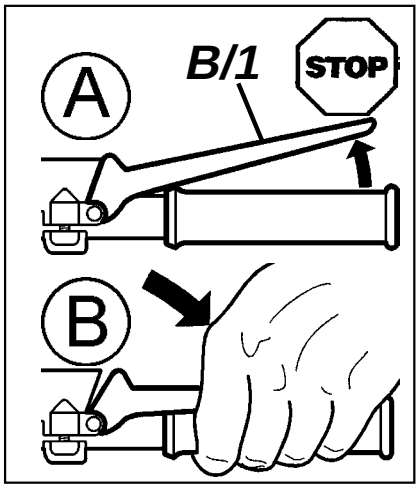

Commande de sécurité

Ⓐ *Position arrêt du moteur* "0" *(Levier en haut).*

Ⓑ *Position marche (Levier poussé vers le bas et retenu)*

⚠ ***Ne pas fixer le levier de commande de sécurité.***

ⓘ *En présence de danger, relâcher le levier de sécurité; il se place ensuite automatiquement en position "STOP"!*

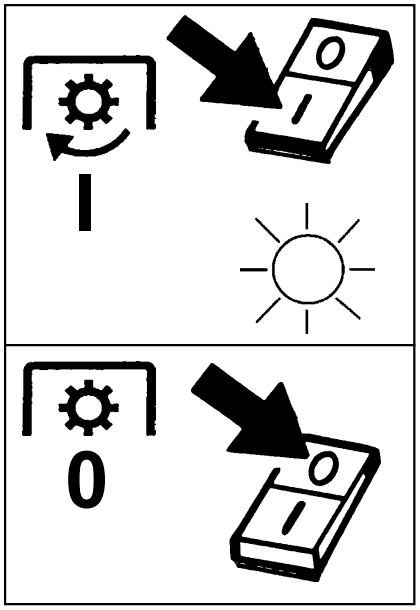

Commande de prise de force

La prise de force (A/22) est indépendante des rapports, elle est commutée électriquement à l'aide du commutateur (B/8).

I *= l'entraînement de prise de force est connecté*
- La lumière de signal (B/9) est allumée

0 *= l'entraînement de prise de force est déconnecté*
- La lumière de signal (B/9) est éteinte

ⓘ ***L'arbre de prise de force s'éteint automatiquement quand l'interrupteur d'allumage est tourné sur 0.***

Blocage de marche arrière de prise de force

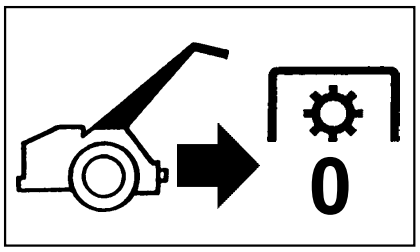

En „fonctionnement en motoculteur" (équipements portés arrière par entraînement par prise de force), l'arbre de prise de force s'éteint automatiquement en cas de marche arrière, ou ne s'enclenche pas (commande de sécurité).

ⓘ ***L' arbre de prise de force peut s'enclencher uniquement quand l'interrupteur de sécurité (B/1) est en "position marche".***

Boite de vitesses

Le motorculteur agria est équipé d'une transmission hydrostatique.

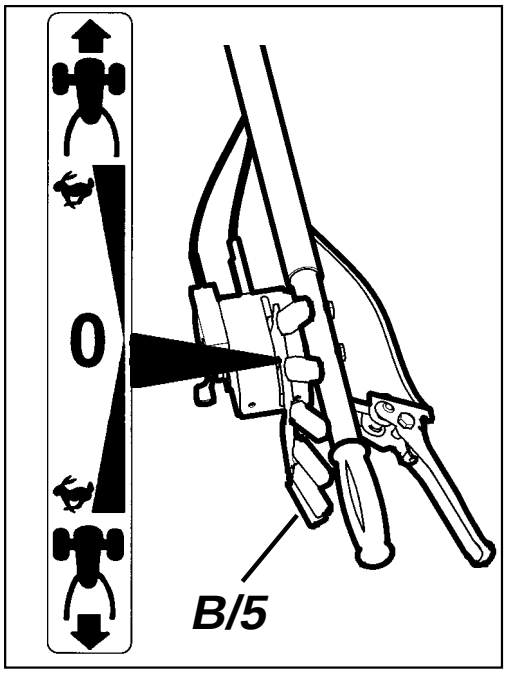

Schéma de conduite

- *La vitesse d'avancement se règle en continu vers l'avant ou vers l'arrière au niveau du levier d'avancement (B/5) avec l'index ou le pouce.*
- *La position 0 au niveau du levier d'avancement est pourvue d'un ressort à cran d'arrêt.*
- *La vitesse de marche avant augmente en continu en pivotant le levier d'avancement vers l'avant, de même en marche arrière en pivotant le levier vers l'arrière en bas.*

ⓘ ***Le moteur peut être démarré uniquement quand le levier est commutée sur "0"!***

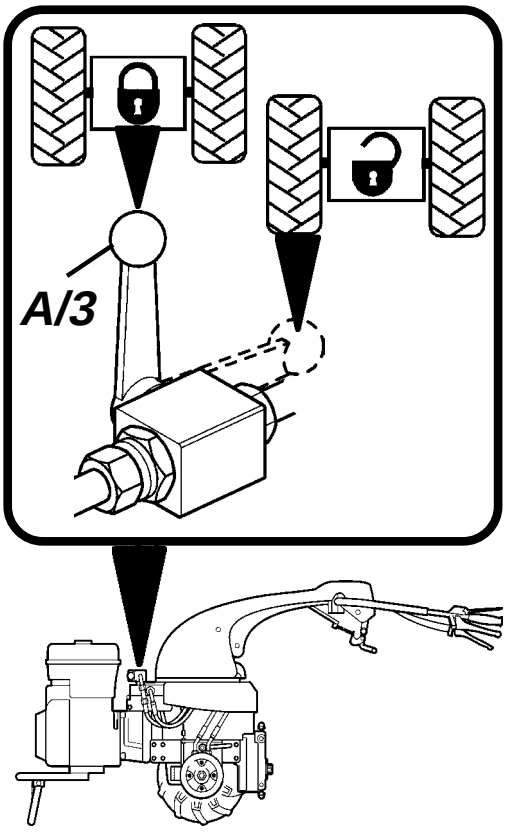

Fonctionnement poussé

- *La machine peut être poussée sans entraînement moteur lorsque la commande de ralenti est ouverte* 🔓

- si en plus un levier de direction est manoeuvré, la conduite se fait plus facilement (essieu pas rigide), avantageant l'attelage des outils.

- *La commande de ralenti (A/3) se trouve sur le tracteur à un essieu entre le moteur et le mancheron et peut être commutée en pivotant le levier de commande.*
- *L'entraînement hydraulique reprend lorsque la commande de ralenti est fermée* 🔒.

⚠ ***Ne jamais enclencher le service hydraulique quand le moteur tourne***

- *Vérifier la position de commande avant le travail!*

ⓘ ***Service tiré ou remorqué jusqu'à 4 km/h.max.***

Le remorquage n'est pas autorisé!

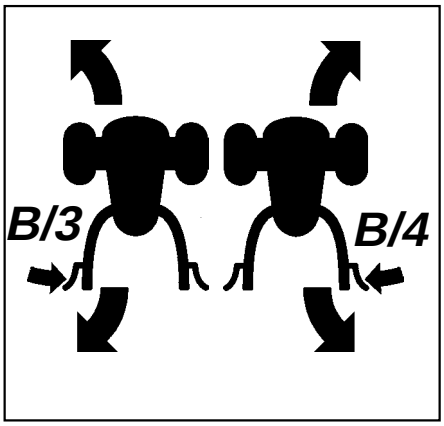

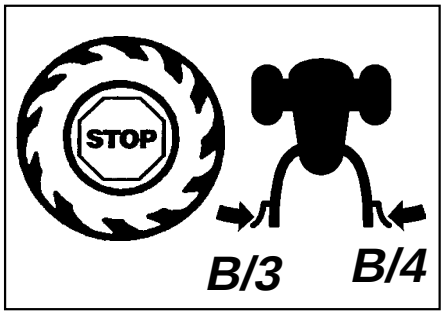

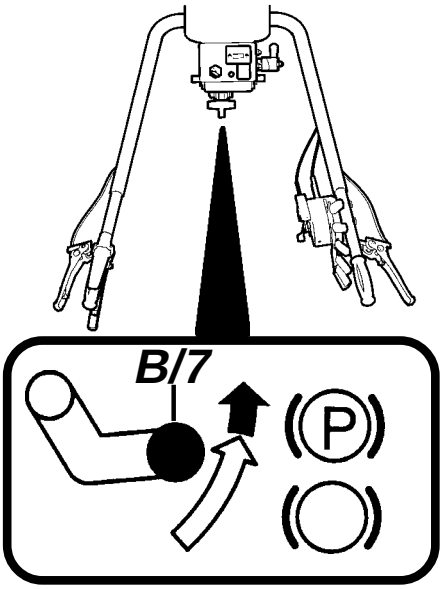

ⓘ ● ***Ne pas avancer et freiner simultanément***

● ***Impérativement desserrer le frein avant le déplacement, car des dommages risquent d'apparaître en raison d'une surpression (panne du moteur de roues)***

Direction hydraulique

Dans un virage, la commande hydraulique freine la roue intérieure parfois jusqu'à l'arrêt tandis que la roue extérieure conserve sa vitesse.

Guidage

● *Lorsque le moteur tourne, la direction hydraulique est activée par l'actionnement du levier de direction (B/3 ou B/4).*

● *Agit uniquement pendant le déplacement et non pas à l'arrêt.*

● *Plus le mouvement de braquage est important, plus la direction hydraulique est rapide.*

⚠ ***En cas de vitesse élevée, ne jamais tirer complètement le levier de direction - Danger de dérappage!***

Arrêt rapide

● *En manoeuvrant les deux leviers de direction (B/3 + B/4), l'entraînement d'avance ralentit*

● *En manoeuvrant les deux leviers de direction jusqu'à la butée, l'entraînement d'avance s' arrête (Utilisation conseillée par ex. en cas de surcharge du moteur)*

- l'entraînement des outils (arbre de prise de force) est toujours présente.

Frein central

Le frein de parking central combiné sert à freiner et à remiser la machine sur les terrains en pente.

● ***Frein central*** ◯

Pivoter le levier excentré (B/7) vers l'arrière en haut - les deux roues motrices sont freinées.
En relâchant le levier excentré, celui-ci revient en position initiale - le frein est desserré.

● ***Frein de parking*** Ⓟ

Pivoter le levier excentré (B/7) vers l'arrière en haut au dessus du point mort. Le levier excentré reste automatiquement sur cette position, les deux roues motrices sont bloquées.
Pour desserrer le frein de parking, pivoter le levier excentré en position initiale - Le frein est desserré.

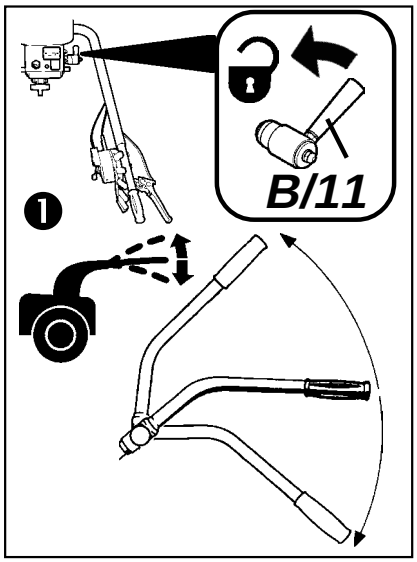

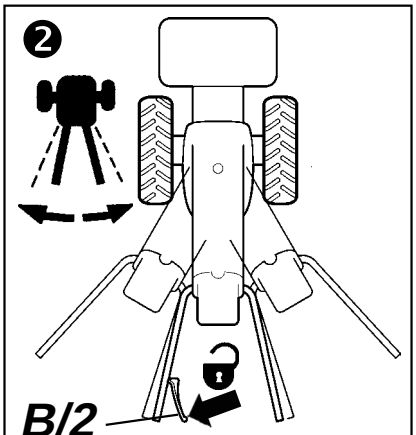

⚠ B/2 n'est pas un levier d'embrayage - Danger de confusion

❸

⚠ Réglage manche-ron 180° unique-ment quand le moteur est arrêté!

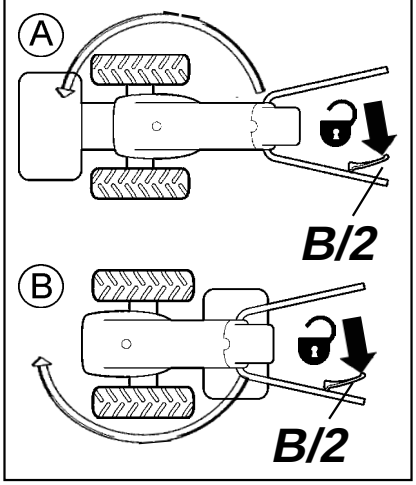

Mancherons

⚠ *Ne jamais régler les mancherons au cours du travail - risque d'accident!*

❶ *Réglage en hauteur du mancheron*

- *Tourner levier du axe de cliquet (B/11) environ 1/2 rotation et maintenir.*
- *Amener le mancheron à la hauteur souhaitée.*
- *Tourner dans l'autres sens le levier du axe de cliquet, puis lever et baisser le guidon quelques fois jusqu'à ce que le boulon d'arrêt s'enclenche.*

❷ Réglage latéral du mancheron

Le mancheron peut être déporté d'env. 25° aussi bien vers la gauche que vers la droite par rapport à sa position normale (position centrale).

- *Relever le levier (B/2) et la maintenir, pivoter le mancheron vers la gauche ou vers la droite sur la position souhaitée.*
- *Relâcher le levier (B/2) et déplacer légèrement le mancheron vers la gauche et vers la droite jusqu'à ce que le boulon d'arrêt s'enclenche.*

❸ Réglage du mancheron

Le mancheron peut être pivoté dans deux positions initiales (180°).

- *Position motoculteur pour outils portés arrière*
- *Position porte-outil pour outils portés frontaux*

Ⓐ ***De la position motoculteur en position de porte-outils:***

- *Relever le levier (B/2) et la maintenir, pivoter le mancheron de 180°**dans le sens contraire des aiguilles** d'une montre.*
- *Relâcher le levier (B/2) et déplacer légèrement le mancheron vers la gauche et vers la droite jusqu'à ce que le boulon d'arrêt s'enclenche.*

Ⓑ ***De la position porte-outils à la position de motorculteur:***

- *Relever le levier (B/2) et la maintenir, pivoter le mancheron de 180°**dans le sens des aiguilles** d'une montre**.***
- *Relâcher le levier (B/2) et déplacer légèrement le mancheron vers la gauche et vers la droite jusqu'à ce que le boulon d'arrêt s'enclenche.*

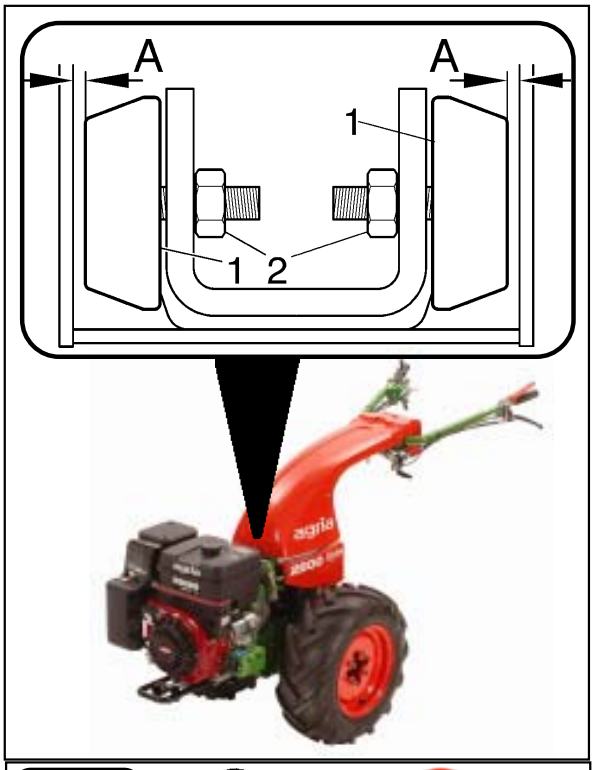

Butée de balancier du mancheron

Le mancheron est sécurisé par un amortisseur caoutchouté, l'effet amortissant optimal est atteint quand les 2 amortisseurs avant, dans le bras inférieur, sont ajustés de telle façon qu'en position zéro, avec un bras non chargé, une fente de ***A = 0,2 mm*** *est maintenue pour chacun.*

Pour des besoins individuels, un autre réglage peut s'effectuer ici.

Réglage:

- *Desserrer les écrous six pans (2)*
- *Régler les amortisseurs (1) de façon individuelle ou en les tournant sur la fente susmentionnée*
- *Serrer à nouveau les écrous six pans (fixer les contres-écrous)*

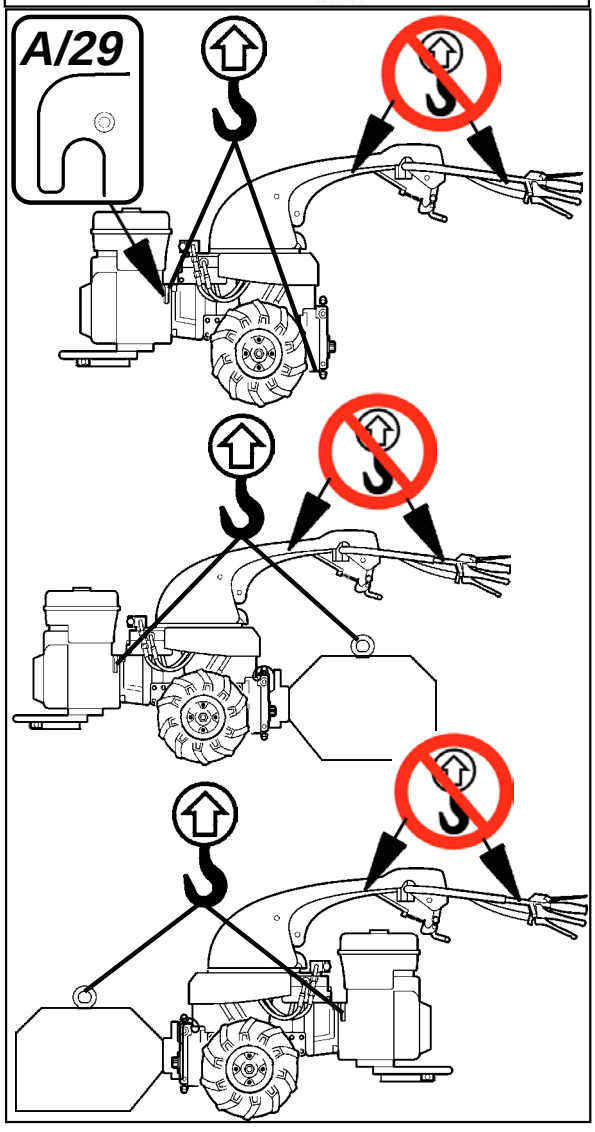

Point de levage

Des deux côtés de la bride du moteur il y a des crochets (A/29) pour accrocher des courroies, pour charger ou amarrer.

Points d'ancrage:

- *Machine sans outil :*

Courroie aux crochets (A/29) et courroie autour du carter de l'arbre de prise de force

- *Machine avec outil monté :*

Courroie aux crochets (A/29) et courroie à l'outil.

Pour éviter des dégâts au niveau de l'équipement électrique dans le bras inférieur et au niveau du palier pivotant du bras, ne pas accrocher au bras inférieur ou au guidon des courroies de chargement ou d'amarrage.

Roues motrices

Monter les roues avec la pointe du profil dans le sens du déplacement (roues vues du dessus), ceci permet d'atteindre une puissance de traction maximale. Monter la face bombée des rondelles du côté de la roue pleine (voir fig. boulons de fixation des roues).

Les roues peuvent aussi être montées tournées vers l'intérieur ou vers l'extérieur, (voie étroite / voie large) pour obtenir la largeur de voie souhaitée (voir tableau d'écartement des voies, page 16).

ⓘ ***Pour éviter d'endommager le circuit de freinage:***

- ***La rondelle ressort avec face bombée est impérativement nécessaire***
- ***Impérativement utiliser la longueur d'origine des vis***

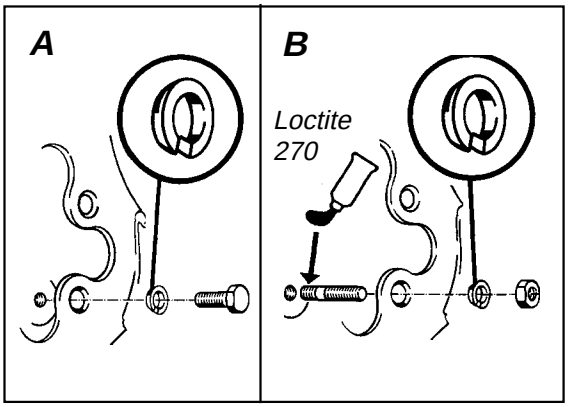

Boulons de fixation des roues

*Version **A** boulon de roue avec rondelle ressort.*
*Version **B** boulon fileté avec rondelle ressort et écrou.*

- *Visser le boulon fileté, avec le côté fileté le plus court, dans le moyeu de roue, si possible bloquer avec de la LOCTITE 270 (ou similaire).*
- *Monter la rondelle ressort côté bombé (centrage) vers la roue pleine!*

*Pour les machines neuves et à chaque changement de roues, les boulons de roues ou les écrous doivent être resserrés à **100** Nm après les 2 premières heures de service et lors des opérations de maintenance.*

Chaînes à neige

En cas d'utilisation de chaînes à neige, respecter les indications du constructeur et veiller à ce que la mobilité des éléments ne soit pas entravée.

Roues motrices pour travail en pente

ⓘ *Pour travailler sur des **pentes extrêmes,** nous conseillons d'utiliser les roues jumelées ou les roues d'adhérence.*

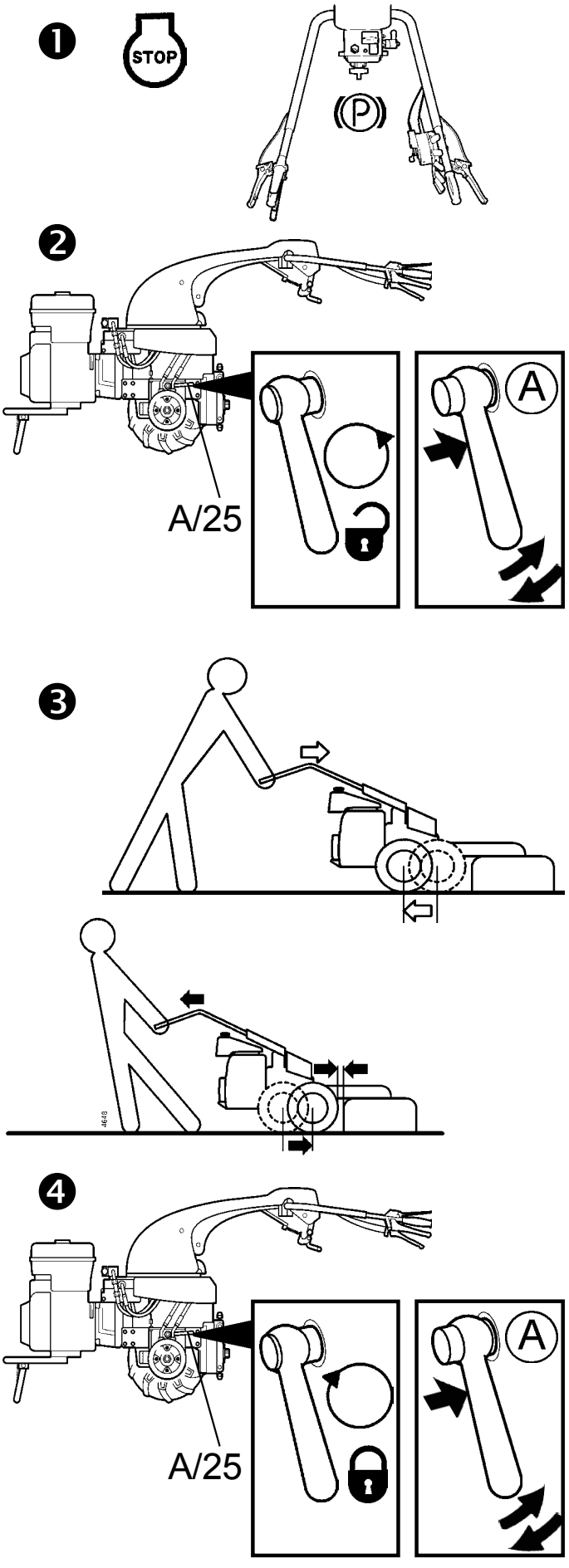

Réglage en continu de l'essieu

par compensation de poids par rapport à l'outil porté

⚠ ***Impérativement éteindre le moteur!***

❶ *Serrer le frein de parking* Ⓟ

❷ *desserrer des deux côtés les leviers à pince (A/25) dans le sens inverse des aiguilles d'une montre - Ⓐ pour régler le levier, le pousser axialement en dedans - jusqu'à ce qu'il sorte - et le tourner.*

❸ *Tirer en arrière ou pousser en avant la machine avec le mancheron.*
Faire le réglage de préférence sans outil porté :
Basculer la machine, selon le cas, en avant ou en arrière
.

ⓘ *Dégagement des roues motrices par rapport à l'outil porté, au moins 20 mm!*

❹ *serrer dans le sens horaire les leviers à pince (A/25) des deux côtés*
- Ⓐ pour régler le levier, le pousser axialement en dedans - jusqu'à ce qu'il sorte - et le tourner
.

❗ ***A contrôler à chaque mise en service, si les leviers à pince, pour le réglage de l'essieu, sont serrées.***

❶

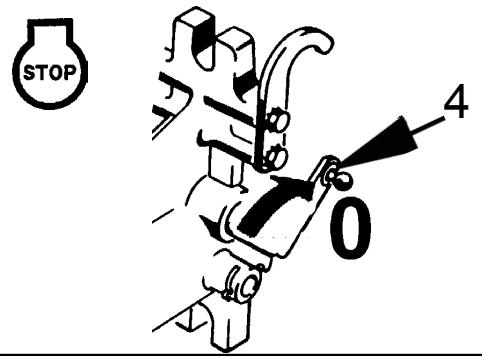

❷

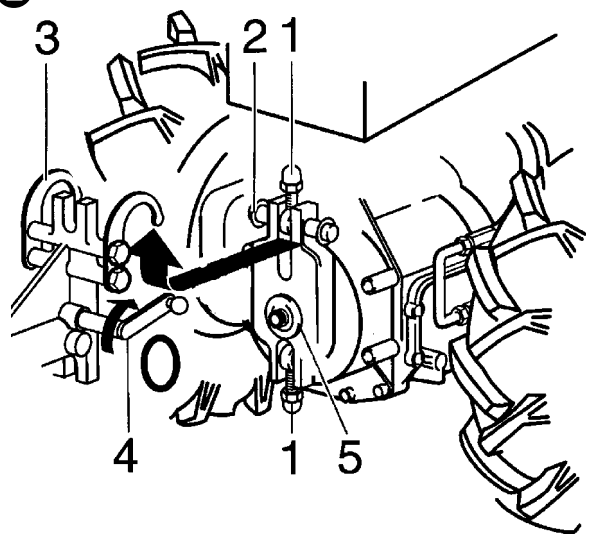

❸

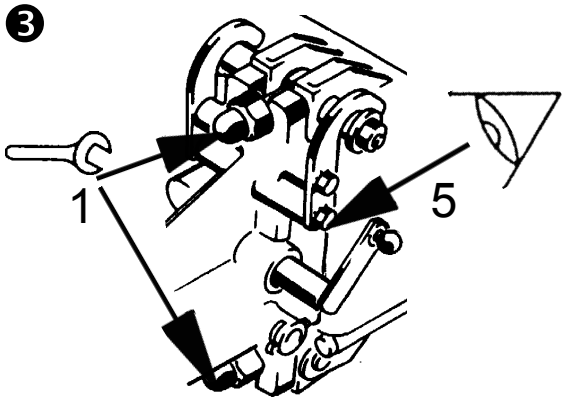

❹

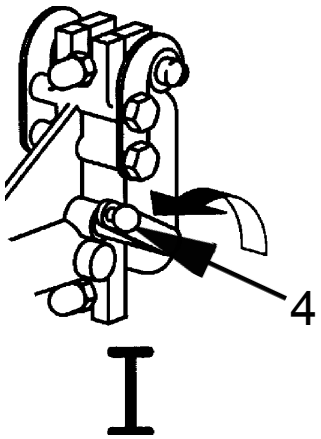

Montage et démontage des outils portés

Impérativement éteindre le moteur!

Le montage et le démontage des outils se fait de préférence quand le mancheron est tourné en position "motoculteur" (extrémité du mancheron pointant dans la direction de la bride de montage) - le mécanisme d'accouplement est ainsi mieux visible.

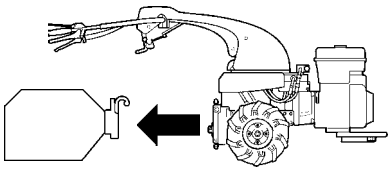

Montage:

- *Les surfaces de raccordement au niveau du motoculteur et de l'outil porté doivent être propres.*

❶ *Pour les outils commandés par prise de force: placer le levier de commande (4) de l'outil porté sur "***0***".*

❷ *Amener la machine en engageant les tenons (2) par le bas dans les crochets (3) de l'outil porté.*

❸ *Rabattre les deux boulons à oeillet (1).*

***Attention**:*

- *Sur la bride en veillant à ce que le centrage de la bride (5) soit bien placé et que les surfaces reposent à plat.*
- *Serrer les écrous borgnes de la même manière.*

❹ *Pour les outils commandés par prise de force: placer le levier de commande (4) de l'outil porté sur "***I***" - la commande se fait sur la machine de base.*

*Le **démontage** s'effectue dans l'ordre inverse.*

Outils portés

Carter d'entrainement:

Monter uniquement le modèle 2501 011 ou des appareils de binage disponibles 3401 011, 3401 021 en relation avec l'adaptateur 2555 011!

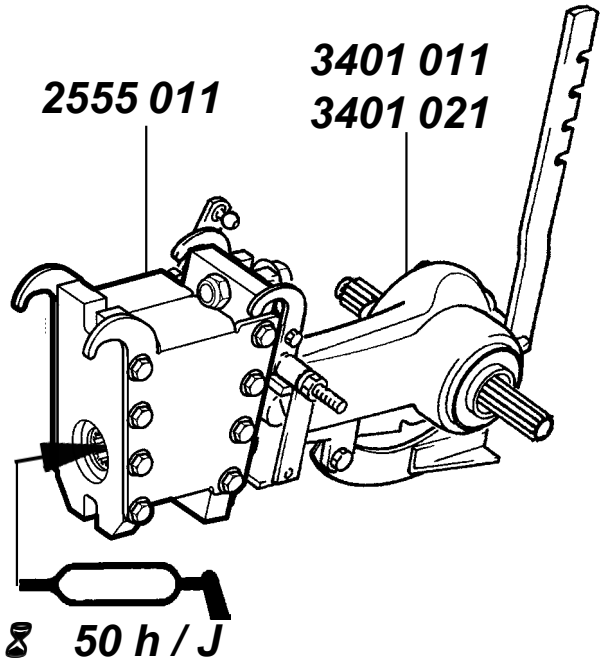

Montage:

Carter d'entrainement 3401 011 ou 3401 021 avec adapteur 2555 011

visser comme sur la figure avec 2 vis M14, rondelles et écrous de sécurité.

.

Maintenance:

- *Boite de vitesses*

voir notice d'utilisation
carter d'entrainement 3401 xxx

- *Lubrifier par le manchon de raccordement le graisseur de l'arbre articulé dans l'adaptateur 2555 011, après toutes les 50 heures de service ou au moins 1x par an.*

Pour cela, tourner le manchon de raccordement jusqu'à ce que le graisseur, vu à travers le manchon, soit au milieu.

2540 011

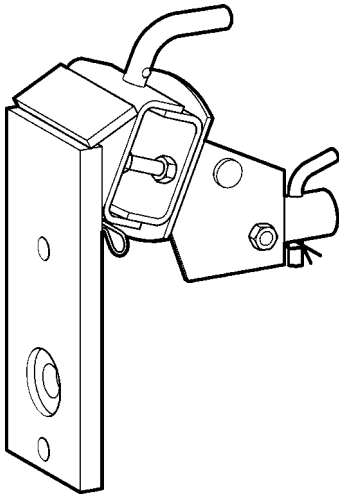

Des appareils agricoles tractés:

Arracheuse, equipement de buttage, herse, cultivateur et émotteuse doivent être montés avec l'attelage 2540 011.

L'attelage est monté au tracteur à un essieu, comme décrit sous „Montage et démontage des outils portés". Les outils portés/arracheuse, herse etc.) sont ensuite montés à l'attelage, comme décrit dans les modes d'emploi respectifs joints.

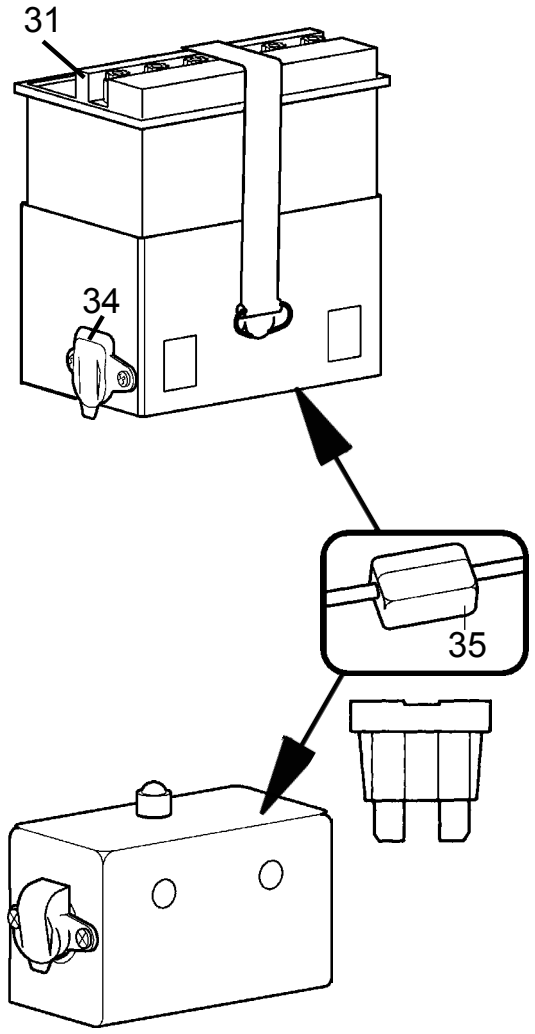

31 Batterie
34 Socle connecteur (vers. moteur essence)
35 Boite à fusible avec fusible plat au caisson de batterie ou au caisson de socle connecteur (vers. moteur essence)

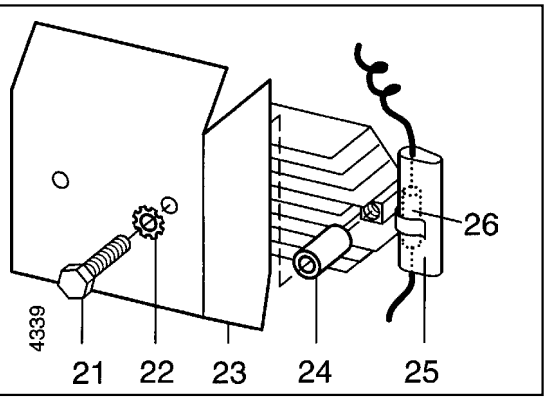

Batterie (Modèle démarreur électrique)

La batterie se trouvant dans la machine neuve n'est pas préchargée à sec, il faut donc la charger après l'avoir remplie d'acide pour accumulateur (puissance du courant de charge = 1/10 de la capacité de la batterie).

Voir fiche du fabricant de batterie!

Fusible vers. moteur essence

Un fusible (35) est placé pour protéger le régulateur de tension et le générateur des court-circuits provenant de l'extérieur:

- *Modèle démarreur électrique au caisson de batterie*
- *Modèle démarreur inverseur au caisson de socle connecteur.*

Si le fusible est défectueux, le remplacer. Pour ce faire, ouvrir la boite à fusible. - Procurer vous à temps d'un autre fusible.

Fusible vers. moteur diesel

Afin de protéger le régulateur de tension et l'alternateur d'un éventuel court-circuit, provenant de l'extérieur, il y a un fusible 15A (D/26) entre le régulateur de tension et le démarreur électrique.

Si jamais le fusible est défectueux, le remplacer, démonter pour cela l'habillage (23) et ouvrir le porte-fusibles. Le porte-fusibles est équipé d'un fusible de remplacement (D/25). Procurer vous à temps d'un autre fusible.

Mise en service

Attention: la durée de vie du moteur et la sécurité de fonctionnement dépendent en grande partie du temps de mise en fonctionnement. Toujours laisser chauffer quelques minutes un moteur froid, ne pas donner immédiatement la pleine puissance.

*Veiller à ne pas solliciter la puissance maximale du moteur au cours des **20** premières heures d'utilisation (temps de rodage).*

Penser à bien entretenir le filtre et à utiliser un carburant propre. Utiliser de l'essence de qualité.

Utiliser exclusivement du carburant propre et récent (pas plus de 3 mois), stocké dans un jerrycan homologué en plastique, vendu dans le commerce. Les bidons rouillés ou les bidons en plastiques qui ne résistent pas à l'essence ne sont pas autorisés.

Pour éviter les problèmes de démarrage, remplir entièrement le réservoir lors de la première mise en service et après une longue période d'arrêt de la machine.

Faites attention lorsque vous manipulez le carburant.

L'essence est facilement inflammable et dans certaines conditions explosive!

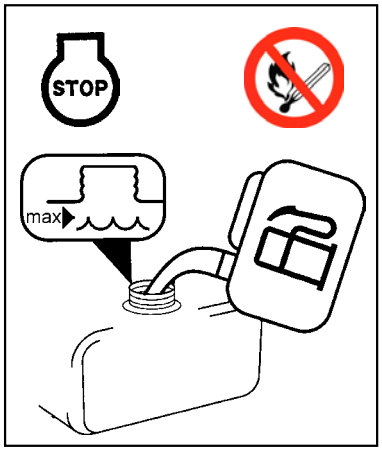

- ***Ne jamais remplir le réservoir dans une pièce fermée.***
- ***Toujours arrêter et laisser refroidir le moteur pour faire le plein.***
- ***Ne jamais faire le plein à proximité de flammes nues, d'étincelles inflammables ou de pièces moteur chaudes.***

Ne pas fumer pour faire le plein!

Ne pas renverser de carburant, utiliser des accessoires adaptés.

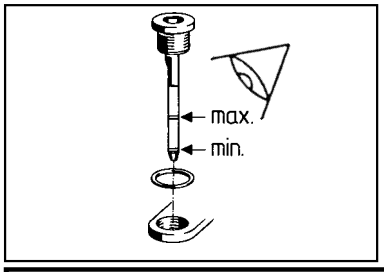

Ne pas remplir jusqu'à ras bord, laisser un espace d'environ 5 mm, pour que le carburant puisse se dilater.

- ***Contrôler le niveau d'huile de la boite de vitesses***

➡ 50.

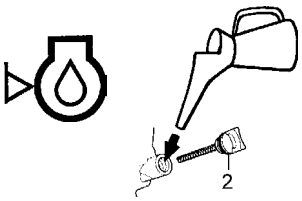

Attention: *le moteur ne contient pas d'huile à sa sortie de l'usine ceci pour des raison de transport!*

Faire le plein d'huile avant la première utilisation ➡ 43 ou ➡ 45 !

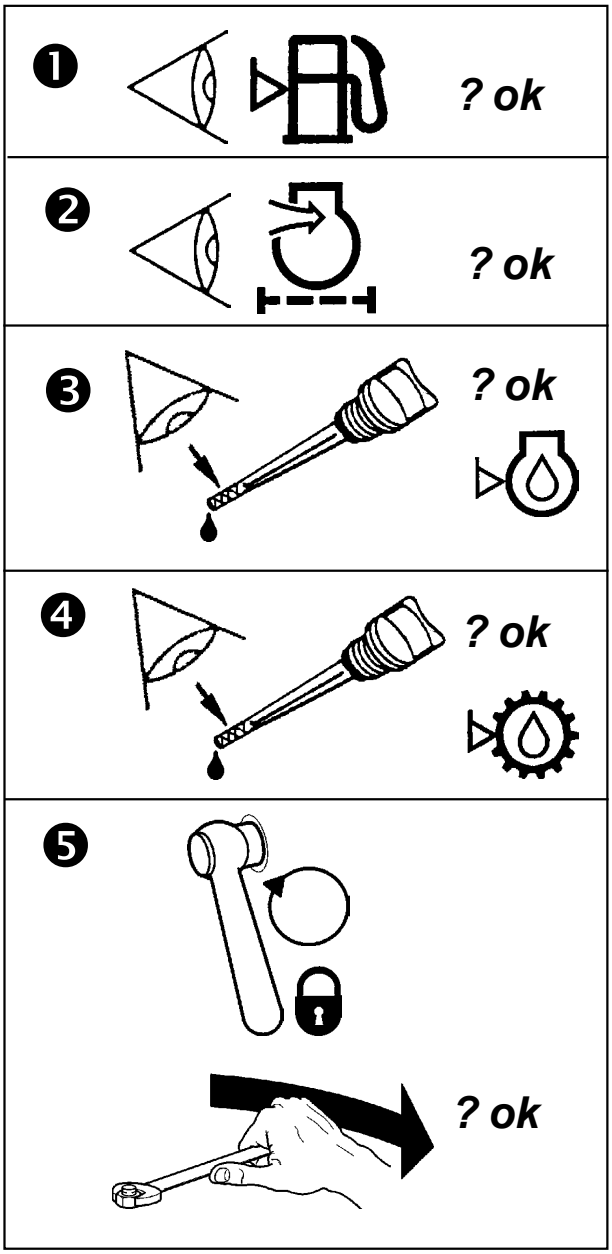

Avant de démarrer le moteur

❶ *Y-a-t-il suffisamment de carburant dans le réservoir?*

❷ *Le filtre à air est-il propre?*

→ 📖

❸ *Vérifier le niveau d'huile moteur*

→ 📖 *ou* → 📖 43,45

❹ *Vérifier le niveau d'huile de boite de vitesses* → 📖 50

❺ *Vérifier que toutes les vis et écrous sont bien serrés, en particulier levier à pince pour réglage d'essieu*

→ 📖 30 → 📖 51 → 📖 53

⚠ ***Avant de mettre la machine en route, vérifier que tous les dispositifs de protection sont en place et assurent leur fonction.***

Attention en cas de démarrage du moteur dans une pièce fermée!

Il est impératif de s'assurer d'une bonne ventilation et d'une évacuation rapide des gaz d'échappement. Les gaz d'échappement contiennent du monoxyde de carbone qui est toxique lorsqu'il est respiré.

Eviter de toucher le moteur lorsqu'il est chaud, il y a risque de brûlure.

⚠ ***Moteur essence: Lorsque le moteur tourne, ne pas toucher ni retirer le câble d'allumage ni la cosse de bougie d'allumage.***

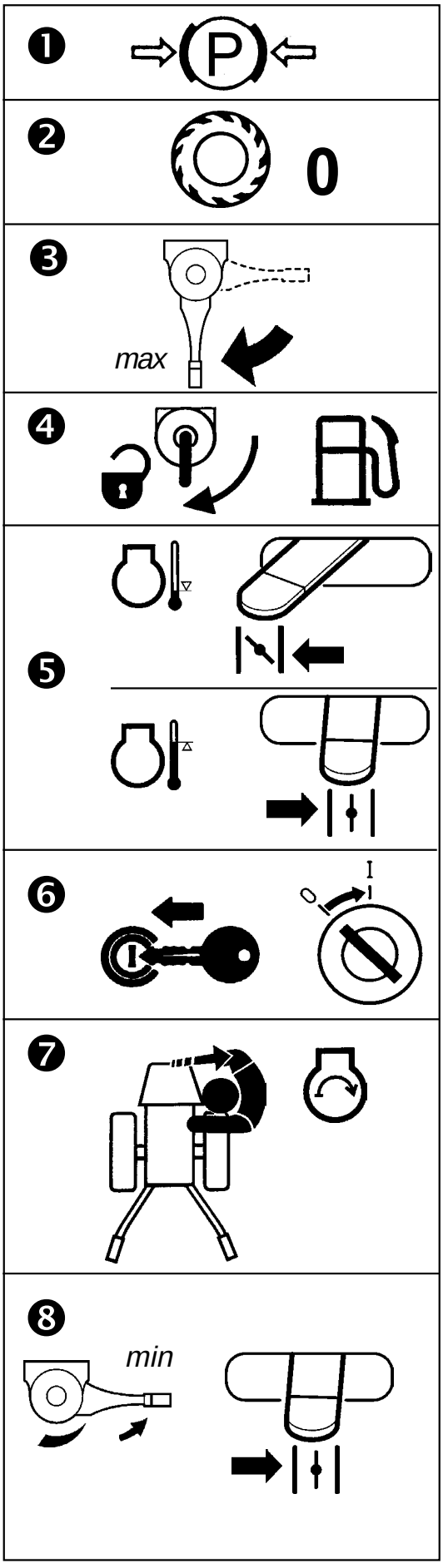

Démarrage du moteur essence démarreur inverseur

❶ *Mettre le frein de parking (B/7)*

❷ *L'entraînement d'avance (B/5) sur la position "* **0** *"*

❸ *Placer le levier de régulation de régime (B/6) à max.*

❹ *Ouvrir le robinet de carburant (C/13)*

❺ ***Moteur froid**: placer le levier STARTER (C/20) sur "STARTER"*

- ***Moteur chaud:** laisser le levier STARTER en position normale de fonctionnement*

❻ *Introduire la clé de contact (B/10) et mettre en service"* **I** *"*

❼ *Pour démarrer le moteur, se placer hors de portée de danger.*
*Tirer sur la poignée du câble du démarreur (C/6) jusqu'à ce que l'embrayage réagisse, puis démarrer le moteur en tirant **rapidement** et **fermement** sur le câble. Faire revenir la poignée après le démarrage, ne pas la laisser s'échapper.*

ⓘ ***Le remorquage n'est pas autorisé!***

❽ *Une fois que le moteur tourne, placer le levier de régulation de régime à min. et laisser le moteur chauffer quelques instants. Repousser lentement le bouton du starter en position de marche (s'il avait été tiré).*

Arrêt du moteur essence démarreur inverseur

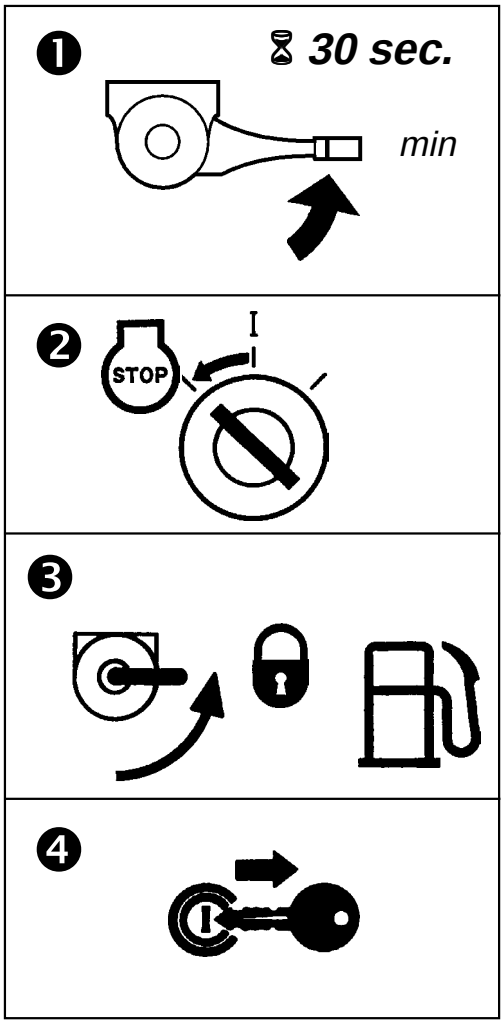

❶ *Placer le levier de régulation de régime en position à vide et laisser tourner le moteur au ralenti pendant env. 1/2 min.*

❷ *Placer la clé de contact sur* STOP

❸ *Fermer le robinet de carburant (C/13)*

❹ ***Veiller à interdire toute utilisation non autorisée du motoculteur - retirer la clé de contact.***

ⓘ *La clé de contact (B/10) sert également* ***d'arrêt d'urgence.***

La placer en position STOP *si nécessaire, le moteur s'arrête.*

ⓘ *En cas d'arrêt prolongé, ne pas arrêter le moteur au moyen de la clé de contact, mais fermer le robinet de carburant et laisser tourner le moteur jusqu'à ce qu'il s'arrête de lui-même. Le carburateur est alors vide et il ne peut pas se produire de résinification.*

Ramener la clé en position STOP *et la retirer.*

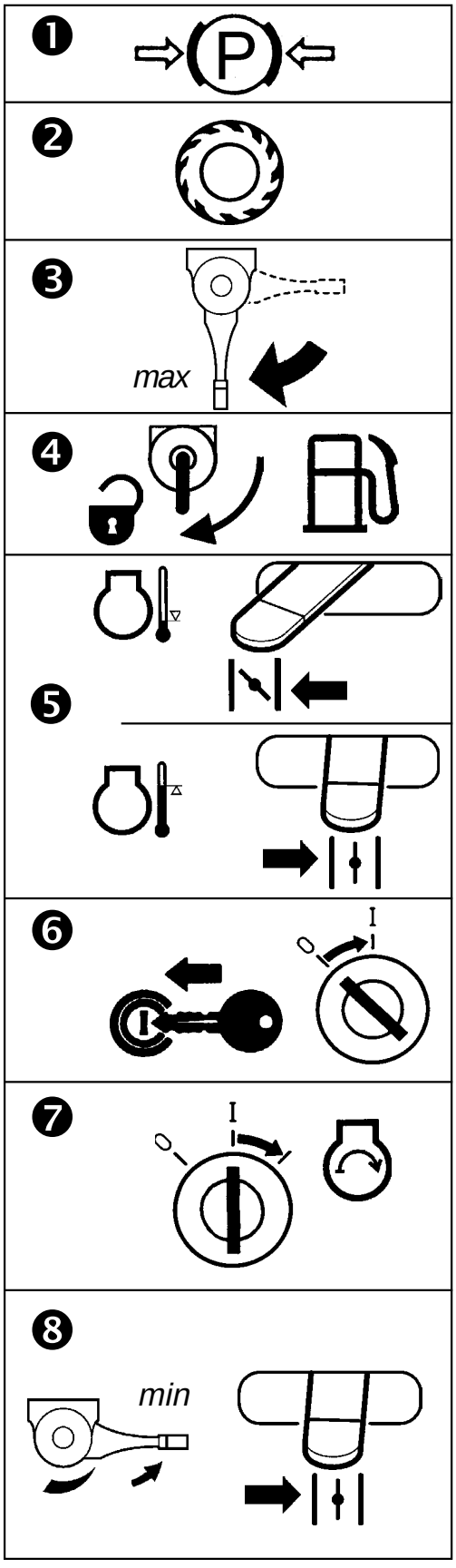

Démarrage du moteur essence démarreur électrique

❶ *Mettre le frein de parking (B/7)*

❷ *L'entraînement d'avance (B/5) sur la position "* **0** *"*

❸ *Placer le levier de régulation de régime (B/6) à max.*

❹ *Ouvrir le robinet de carburant (C/13)*

❺ ***Moteur froid**: placer le levier STARTER (C/20) sur "STARTER"*

- ***Moteur chaud:** laisser le levier STARTER en position normale de fonctionnement*

❻ *Introduire la clé de contact dans l'interrupteur d'allumage (B/10) et mettre en service* " I "
- même quand on démarre avec démarreur inverseur.

- *Le signal avertisseur retentit.*

❼ *Continuer à tourner la clé vers la droite en position "START"* .
Dès que le moteur démarre, relâcherla clé, elle revient automatiquement en position "I" *et le signal avertisseur s'éteint.*

ⓘ ***Le remorquage n'est pas autorisé!***

❽ *Une fois que le moteur tourne, placer le levier de régulation de régime à min. et laisser le moteur chauffer quelques instants. Repousser lentement le bouton du starter en position de marche (s'il avait été tiré).*

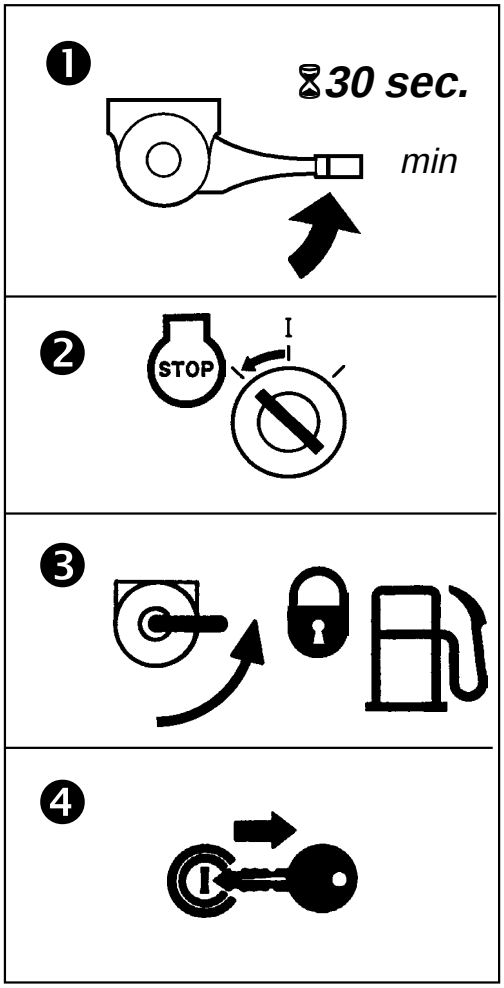

Arrêt du moteur essence démarreur électrique

❶ *Amener le levier de régulation de régime en position ralenti et laisser tourner le moteur au ralenti pendant environ 1/2 minute.*

❷ *Amener la clé de contact sur* STOP *- le signal avertisseur s'éteint*

❸ *Fermer le robinet de carburant (C/13)*

❹ ***Veiller à interdire toute utilisation non autorisée du motoculteur - retirer la clé de contact.***

ⓘ *La clé de contact (B/10) sert également* ***d'arrêt d'urgence.***

La placer en position STOP *si nécessaire, le moteur s'arrête.*

ⓘ *En cas d'arrêt prolongé, ne pas arrêter le moteur au moyen de la clé de contact, mais fermer le robinet de carburant et laisser tourner le moteur jusqu'à ce qu'il s'arrête de lui-même. Le carburateur est alors vide et il ne peut pas se produire de résinification.*

Ramener la clé en position STOP *et la retirer.*

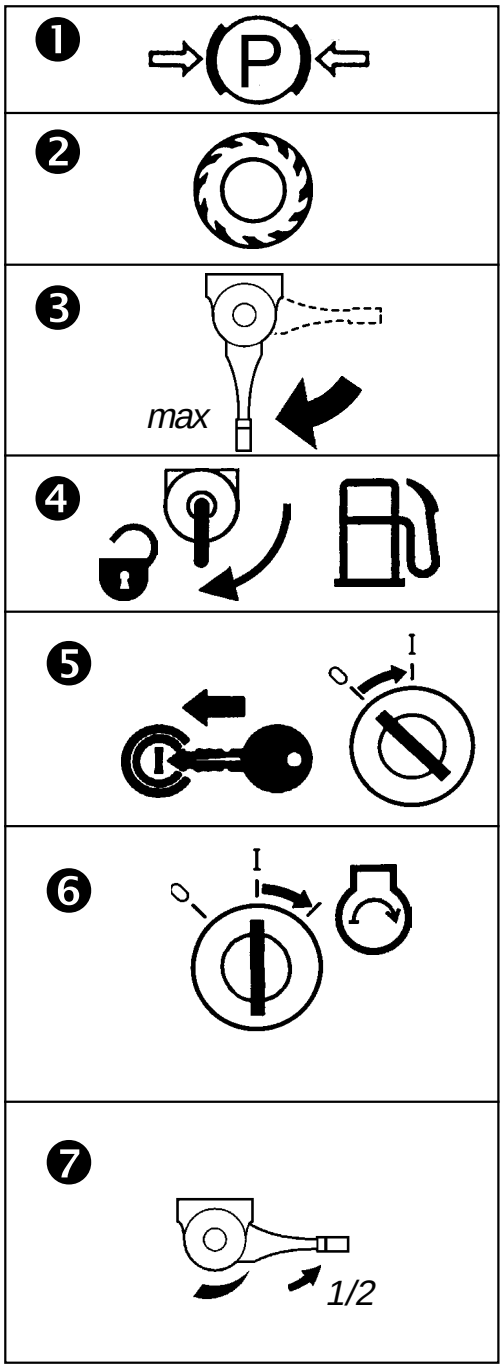

Starten des Diesel-Motors E-Starter

❶ *Parkbremse (B/7) einlegen*

❷ *Fahrantrieb (B/5) auf "* **0** *"*

❸ *Placer le levier de régulation de régime (B/6) à"max."*

❹ *Ouvrir le robinet de carburant (D/3).*

❺ *Introduire la clé dans le interrupteur d'allumage (B/10) et la tourner vers la droite en position* "I" *- même quand on démarre avec un démarreur inverseur.*

- *Le signal avertisseur retentit.*

❻ *Continuer à tourner la clé vers la droite en position "START"* .

Dès que le moteur démarre, relâcher la clé, elle revient automatiquement en position "I" *et le signal avertisseur s'éteint.*

ⓘ ***Le remorquage n'est pas autorisé!***

❼ *Une fois que le moteur tourne, placer le levier de régulation de régime à en position intermédiaire (1/2 d'accélération) et laisser chauffer quelques instants.*

Arrêt du moteur diesel démarreur électrique

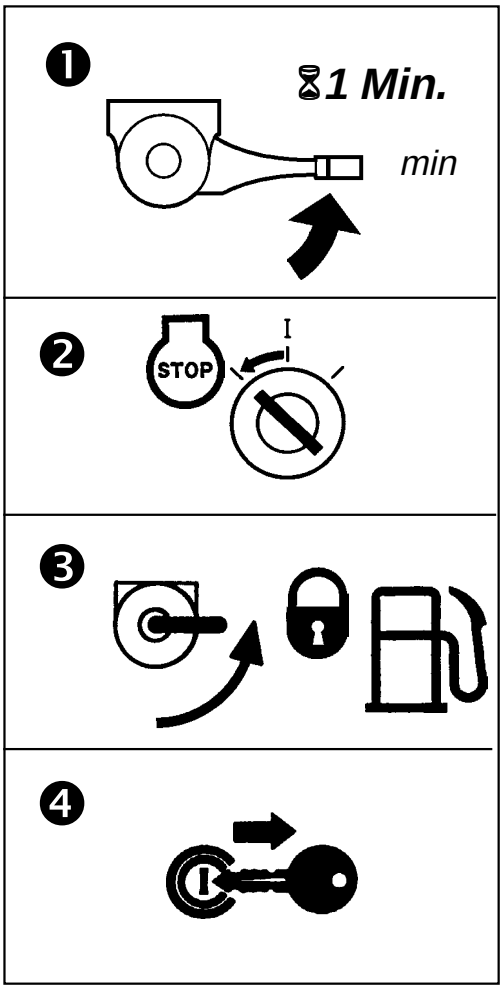

❶ *Amener le levier de régulation de régime en position ralenti et laisser tourner le moteur au ralenti pendant environ 1 minute.*

❷ *Ramener la clé en position* STOP

- le signal avertisseur s'éteint.

❸ *Fermer le robinet de carburant (D/3).*

❹ ***Veiller à interdire toute utilisation non autorisée du motoculteur - retirer la clé de contact.***

ⓘ *La clé de contact (B/10) sert également* ***d'arrêt d'urgence.***

La placer en position STOP *si nécessaire, le moteur s'arrête.*

ⓘ *En cas d'arrêt prolongé, ne pas arrêter le moteur au moyen de la clé de contact, mais fermer le robinet de carburant et laisser tourner le moteur jusqu'à ce qu'il s'arrête de lui-même. Le carburateur est alors vide et il ne peut pas se produire de résinification.*

Ramener la clé en position STOP *et la retirer.*

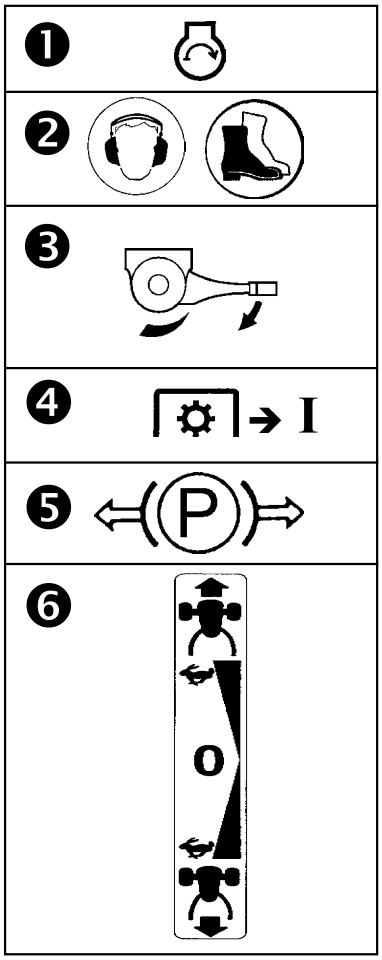

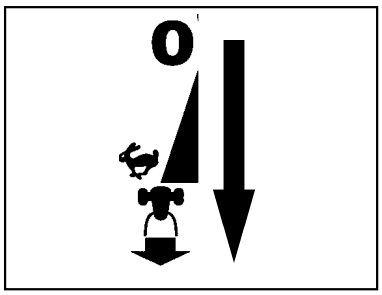

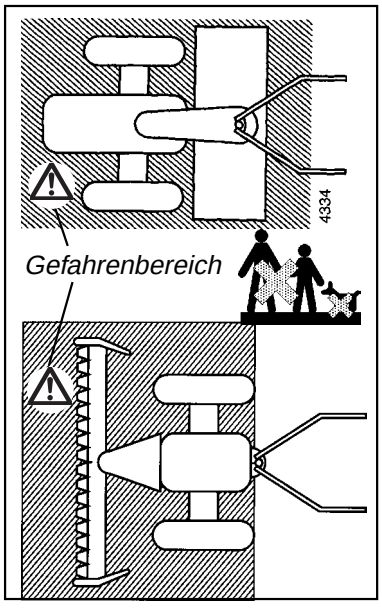

Travail

Vérifier le fonctionnement de commande de sécurité - utiliser la machine uniquement si la commande de sécurité fonctionne!

❶ *Démarrer le moteur, comme indiqué sous "Démarrage du moteur".*

❷ *Porter des protections acoustiques individuelles et des chaussures résistantes.*

❸ *Accélérer*

❹ *Pour travailler avec des outils entraînés par prise de force: enclencher la prise de force en utilisant le commutateur de prise de force (B/8)*

❺ *Desserrer le frein de parking*

❻ *Régler la vitesse en fonction des exigences et des paramètre en utilisant le levier d'avancement (B/5)*

4

Changement de sens d'avancement de marche avant en marche arrière:

● *Tourner lentement le levier d'avancement (B/5) sur la marche arrière.*

Le passage de la marche arrière vers la marche avant est réalisé dans le sens inverse.

Ne jamais laisser le motoculteur sans surveillance tant que le moteur tourne.

Zone à risques

La présence de tiers dans la zone à risques de la machine lors du démarrage et du fonctionnement est interdite.

Dès que l'utilisateur se rend compte de la présence de personnes ou d'animaux dans la zone à risques, immédiatement arrêter la machine et ne pas redémarrer avant que la zone soit libre.

L'utilisateur est responsable vis à vis des tiers se trouvant dans la zone de travail.

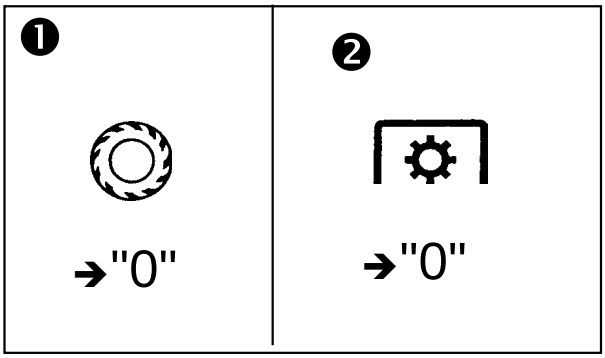

Conseils pour la fauche

Lorsque le travail de fauche est terminé ou en cas de bourrage:

❶ *Placer la transmission sur ralenti. L'engin s'arrête mais les lames continuent leur mouvement le bourrage se dé-gage ainsi des lames de coupe.*

❷ *Désactiver l'entraînement de prise de force.*

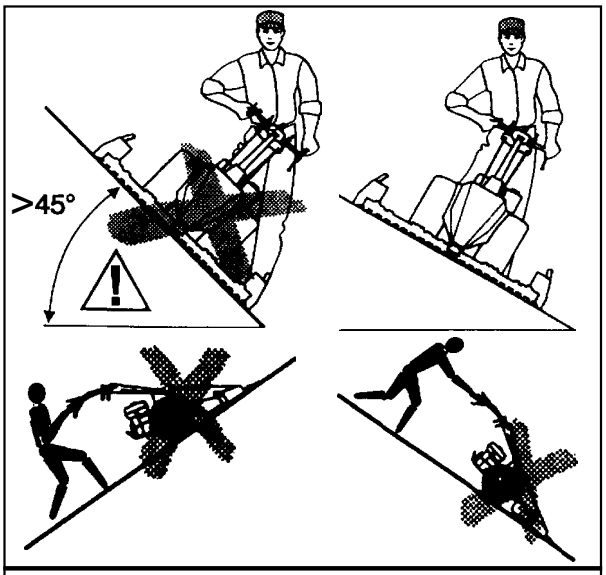

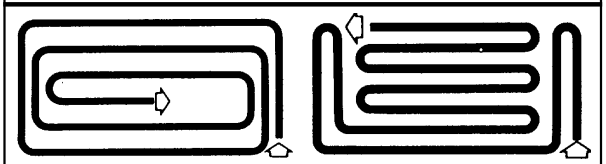

Fauche de surfaces planes *Fauche en pente*

Travail en pente

Si la machine risque de glisser sur une pente importante, une tierce personne devra retenir la machine en utilisant une tige ou une corde. La personne se tiendra en amont de la machine à distance suffisante de la zone à risques.

Dans la mesure du possible toujours travailler en travers de la pente.

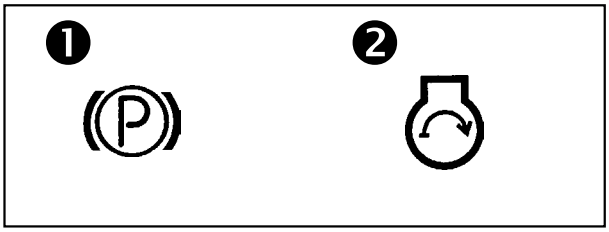

Démarrage du moteur en pente

Si pour une raison quelconque, le moteur s'arrête au cours du travail, redémarrer en procédant de la façon suivante:

❶ *Serrer le frein de parking*

❷ *Redémarrer le moteur*

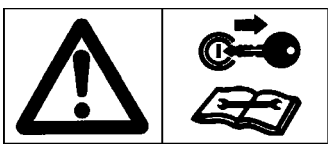

S'il faut procéder à un nettoyage au cours du travail, il est préférable pour des raisons de sécurité, d'éteindre le moteur et de retirer la clé de contact.

Outre les instructions d'utilisation de la machine, il est également important de respecter les instructions d'entretien et de maintenance.

Effectuer tous les travaux d'entretien et de maintenance lorsque le moteur est arrêté et la clé de contact retirée!

Surface chaude sur pot d'échappement - Effectuer des travaux d'entretien uniquement quand le moteur s'est refroidi !

Impérativement porter des gants de protection pour travailler au niveau de la lame de coupe et les lames!

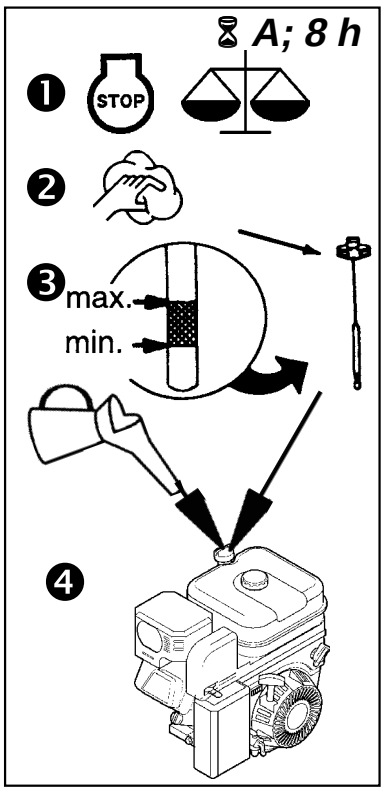

Moteur

Vérifier le niveau d'huile moteur

Avant chaque mise en service et toutes les 8 heures d'utilisation

❶ *Uniquement lorsque le moteur est arrêté et placé à l'horizontale*

❷ *Nettoyer la vis de fermeture et de remplissage d'huile et les parties voisines*

❸ *Dévisser la vis de remplissage d'huile, essuyer la jauge d'huile avec un chiffon propre et la remettre en place, sortir la jauge d'huile et relever le niveau d'huile*

❹ *Si le niveau d'huile arrive en dessous du repère inférieur de remplissage "min" compléter avec de l'huile moteur (voir "Caractéristiques techniques") jusqu'au "max".*

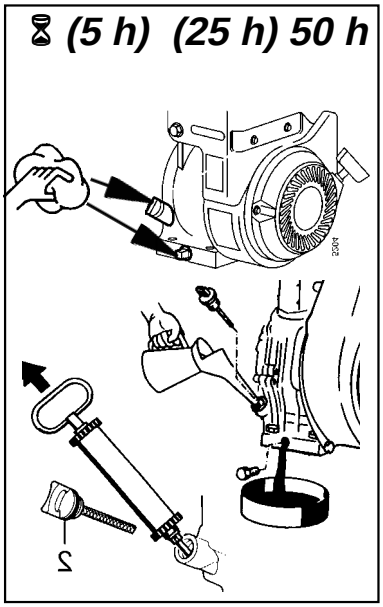

Vidange d'huile moteur

Effectuer une première vidange après 5 *heures de service, puis en cas de sollicitation plus importante faire la vidange toutes les* ***25*** *heures de service, autrement toutes les* ***50*** *heures de service ou avant chaque saison.*
Faire la vidange tant que le moteur est encore chaud mais pas brûlant - risque de brûlure!

- *Nettoyer la vis de remplissage d'huile, la vis de vidange d'huile et ses alentours*
- *Pour effectuer la vidange, ouvrir la vis de vidange d'huile et récupérer l'huile usée dans un récipient approprié* ***ou*** *aspirer l'huile usée à l'aide d'une pompe*
- *Éliminer l'huile usagée selon la réglementation en vigueur.*

Vérifier la bague d'étanchéité, la remplacer si nécessaire; serrer la vis de vidange d'huile!

Completer d'huile moteur neuve. - Qualité d'huile moteur, voir "Caractéristiques techniques".

5

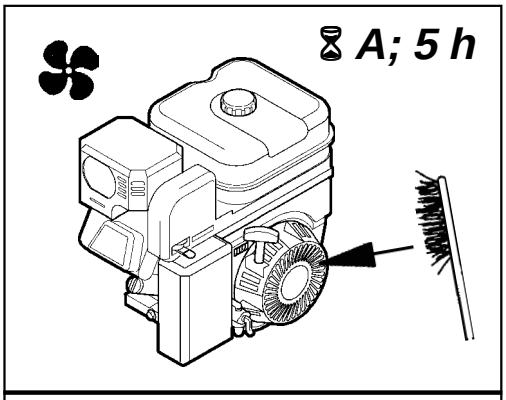

Nettoyage du circuit de refroidissement

Après un long travail, le circuit de refroidissement risque d'être obturé par des morceaux de plantes ou de la poussière. En cas d'utilisation continue avec un circuit de refroidissement encrassé, le moteur chauffe et risque d'être endommagé.

- *Vérifier régulièrement la grille d'air de refroidissement (C/5) et nettoyer les saletés et les morceaux de plantes aspirés.*
- *Nettoyer le carter du ventilateur toutes les **100** heures de service ou **au moins 1 fois par an.** De préférence avant la saison, démonter le carter du ventilateur et nettoyer les ailettes de refroidissement du cylindre et de la culasse, les déflecteurs nécessaires à la circulation de l'air et la grille d'air de refroidissement (❻).*

→agria - Service←

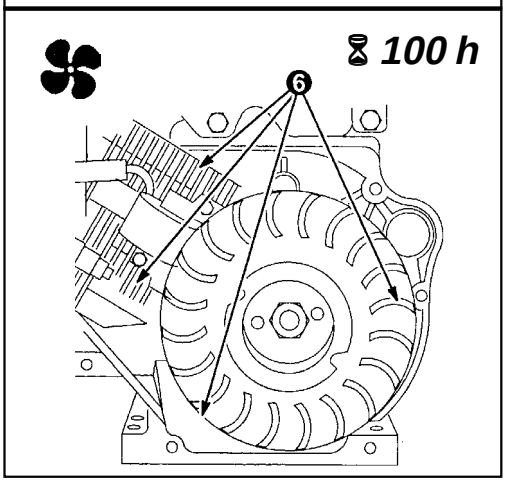

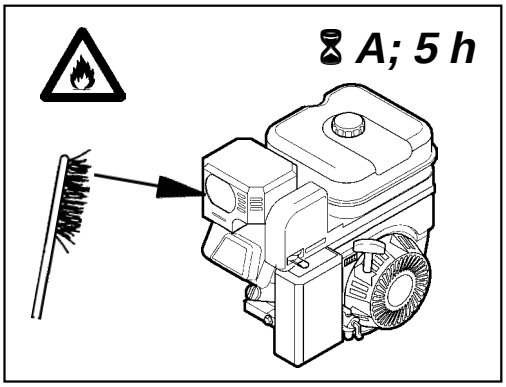

Echappement

Vérifier constamment que le circuit d'échappement (C/18) ne contient pas de restes de coupe ni de morceaux de plantes, nettoyer si nécessaire, ***risque d'incendie!***

Contrôler avant chaque mise en service.

Pour toute autre maintenance et entretien concernant le moteur veuillez consulter

Moteur Briggs & Stratton

5

Outre les instructions d'utilisation de la machine, il est également important de respecter les instrutions suivantes de maintenance et d'entretien. Veiller à suiver les conseils suivants:

Effectuer tous les travaux d'entretien et de maintenance lorsque le moteur est arrêté et la cosse de la bougie retirée!

Impérativement porter des gants de protection pour travailler au niveau de la lame de coupe!

Moteur

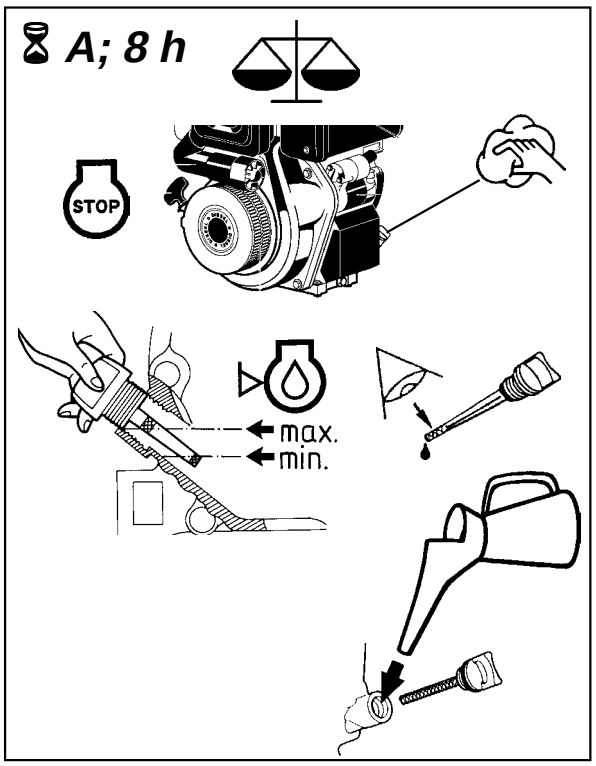

Vérifier le niveau d'huile moteur

Avant chaque mise en service et toutes les 8 heures d'utilisation

- *Uniquement lorsque le moteur est arrêté et placé à l'horizontale.*
- *Nettoyer la vis de fermeture et de remplissage d'huile et les parties voisines.*
- *Dévisser la vis de remplissage d'huile, essuyer la jauge d'huile avec un chiffon propre et la remettre en place (ne pas la visser, sortir la jauge d'huile et relever le niveau d'huile.*
- *Si le niveau d'huile arrive en dessous du repère inférieur de remplissage "min" compléter avec de l'huile moteur (voir "Caractéristiques techniques") jusqu'au bord de la tubulure de remplissage "max".*

5

Vidange d'huile moteur

Effectuer une première vidange après 25** heures de service, puis toutes les **200** heures ou **1 fois par an** (selon ce qui est atteint en premier). En cas de sollicitation importante ou de température externe très élevée, faire la vidange après **100** heures de service. Faire la vidange tant que le moteur est encore chaud mais pas brûlant - **risque de brûlure!

- *Nettoyer la vis de remplissage d'huile, la vis de vidange et ses alentours.*
- *Ouvrir la vis de remplissage (2) et la vis de vidange (1) et récupérer l'huile usée dans un récipient approprié et éliminer selon la réglementation en vigueur.*
- *Nettoyer également le filtre à huile moteur lors de chaque vidange avec carburant diesel, remplacer un filtre abîmé.*
- *Compléter d'huile moteur neuve dans l'orifice de remplissage.*

Vérifier la bague d'étanchéité, la remplacer si nécessaire; serrer la vis de vidange d'huile!

- Quantité et qualité d'huile moteur, voir "Caractéristiques techniques". Si possible, faites l'appoint d'huile à l'aide d'un entonnoir ou d'un dispositif similaire.

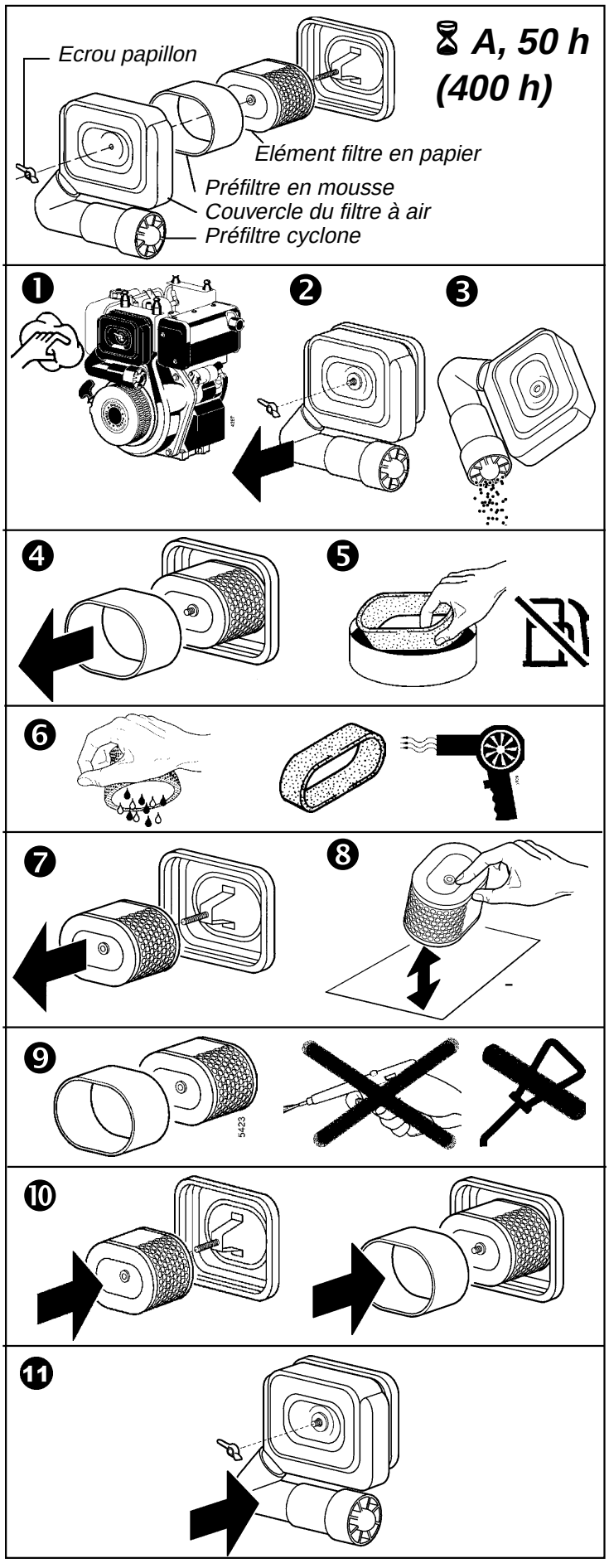

Filtre à air sec

*Vérifier la propreté du filtre à air avant chaque mise en service (D/4), le nettoyer si nécessaire. Nettoyer le filtre à air au plus tard toutes les **50** heures de service ou au moins tous les **3 mois,** et après quelques heures s'il y a beaucoup de poussière.*

❶ *Nettoyer le filtre à air et la zone voisine*

❷ *Desserrer la vis papillon et enlever le couvercle du carter de filtre avec le préfiltre cyclone*

❸ *Tourner le couvercle du filtre à air de façon, à ce que des encrassements éventuels puissent sortir du préfiltre cyclone*

❹ *Sortir le préfiltre en mousse avec précaution*

❺ *Laver le préfiltre en mousse dans un produit nettoyant (ne pas utiliser de l'essence)*

❻ *Léponger le préfiltre en mousse et bien laisser sécher*

❼ *Enlever l'élément filtre en papier*

❽ *Dégager l'élément filtre sur une surface plane*

❾ *Ne pas sécher le pré-filtre en mousse et l'élément filtre en utilisant de l'air comprimé et ne pas les tremper dans l'huile!*

❿ *Remettre l'élément filtre en papier en place, remonter le préfiltre en mousse*

⓫ *Remettre le couvercle de filtre à air et le fixe avec la vis papillon.*

*Remplacer l'élément filtre après **400** heures de service ou **au moins 1 foi par an**.*

ⓘ *Remplacer immédiatement les éléments filtre abîmés.*

5

Vidange du carburant

- *Mettre en place un récipient approprié avec entonnoir ou équivalent.*
- *Dévisser la vis de vidange (16) et vidanger le carburant dans le récipient.*
- *Revisser la vis de vidange (16) avec le joint et serrer (contrôler auparavant le joint, le remplacer si besoin).*

Filtre de carburant

*Nettoyer la cartouche du filtre de carburant toutes les **200** heures de service. Procéder à un nettoyage, lorsque le moteur présent un affaiblissement de puissance.*

Démontage et remontage de la cartouche du filtre:

- *Vidanger le carburant.*
- *Dévisser les écrous hexagonaux (X /7).*
- *Extraire la cartouche du filtre (X/4) du réservoir de carburant par l'ouverture de remplissage.*
- *Nettoyer le filtre de carburant avec de l'huile diesel, remplacer des cartouches de filtre endommagées.*
- *Remonter le filtre de carburant dans l'ordre inverse, Contrôler auparavant le joint (X/5) et le joint torique (X/6), les remplacer si nécessaire.*
- *Resserrer les écrous hexagonaux.*
- *Remplir de carburant et contrôler le circuit pour l'étanchéité.*
- *Purger le circuit de carburant.*
- *Remplacer la crépine de carburant après **400** heures de service.*

Conduites de carburant

*Les remplacer tous les **2 ans**, remplacer immédiatement des conduites qui présentent des traces de fuites.*

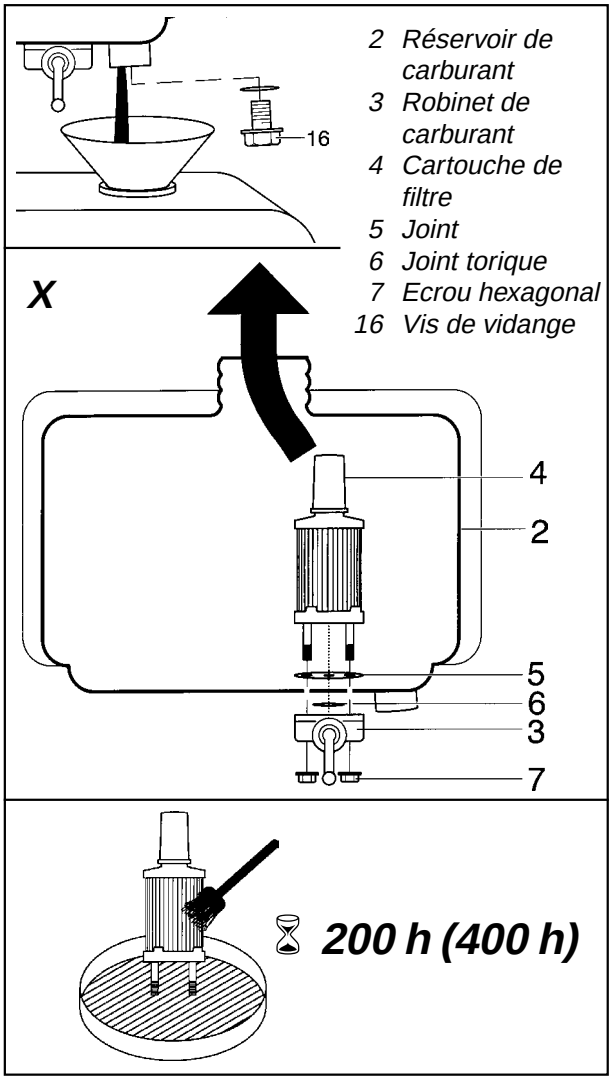

2 Réservoir de carburant
3 Robinet de carburant
4 Cartouche de filtre
5 Joint
6 Joint torique
7 Ecrou hexagonal
16 Vis de vidange

Purge du circuit de carburant

Le moteur dispose d'un système de purge automatique. Purger le circuit de carburant après l'arrêt du moteur du à un manque de carburant, après nettoyage ou remplacement du filtre de carburant ou des conduites de carburant.

Pour purger, procéder comme suit:

- *Remplir le réservoir de carburant diesel.*
- *Virer le moteur plusieurs fois à l'aide du démarreur inverseur ou par intermédiaire du starter électrique.*
- *Faire tourner le moteur 1 minute environ.*

5

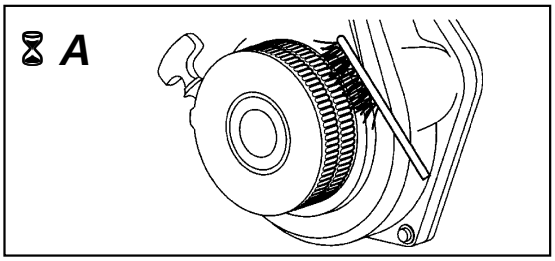

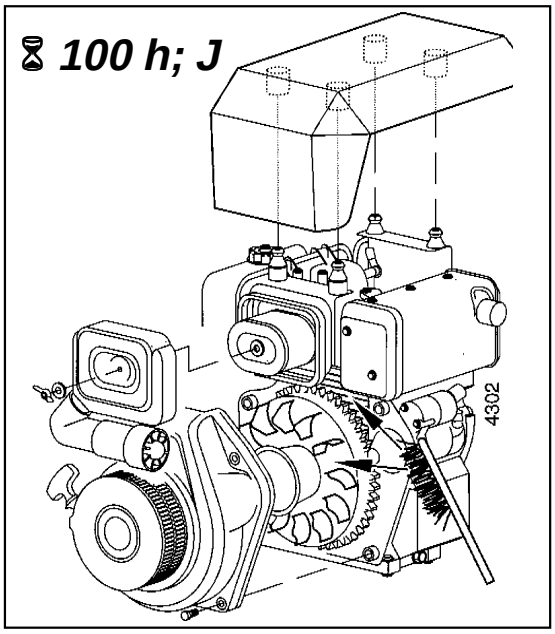

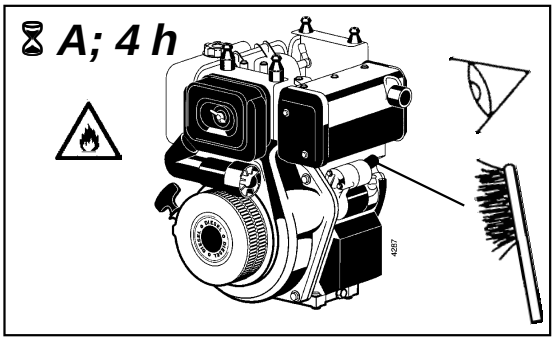

Nettoyage du système de refroidissement

Après un long travail, il est possible que le système de refroidissement soit bouché par des morceaux d'herbe ou des saletés. En cas d'utilisation continue avec un système de refroidissement bouché, le moteur peut chauffer et risque d'être endommagé.

- *Vérifier régulièrement la grille d'air de refroidissement (D10) et nettoyer les saletés et morceaux de plantes aspirés.*
- *Défaire le carter de ventilation toutes les **100** heures de service, **au moins 1 fois par an** (de préférence avant la saison) et nettoyer les ailettes de refroidissement au niveau du cylindre et de la culasse ainsi que les déflecteurs, qui sont nécessaires à la circulation d'air, et la griller d'air de refroidissement.*

→agria - Service←

Silencieux

*Nettoyer régulièrement les parties voisines du silencieux (D/9) , il ne doit y avoir aucun dépôt d'herbe, de saletés ni d'élément inflammable. - **Risque d'incendie!***

5

Régler le jeu de soupapes

*Régler le jeu de soupapes toutes les **400** heures de service. Soupape d'échappement et d'admission 0,15 ± 0,02 mm lorsque le moteur est froid.*

→agria - Service←

Gicleur

*Vérifier et nettoyer le gicleur toutes les **400** heures de service.*

→agria - Service←

Régime de ralenti

Toujours veiller à ce que le régime de ralenti du moteur soit bien réglé. Le moteur doit tourner parfaitement au régime inférieur lorsque le levier de régulation de régime se trouve en butée sur la position ralenti.

→agria - Service←

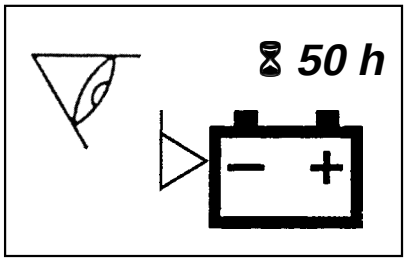

Batterie (modèle démarreur électrique)

La batterie se trouvant dans la machine neuve n'a pas été préchargée à sec, il faut donc la remplir d'acide pour accumulateur et la charger (puissance de courant de charge = 1/10 de la capacité batterie). Si la machine n'est pas utilisé pendant une longue période, la batterie doit être maintenue en état de charge avec un courant de maintien de charge d'env. 0,06 Ampère. Ou bien contrôler l'état de charge tous les mois environ et recharger si besoin.

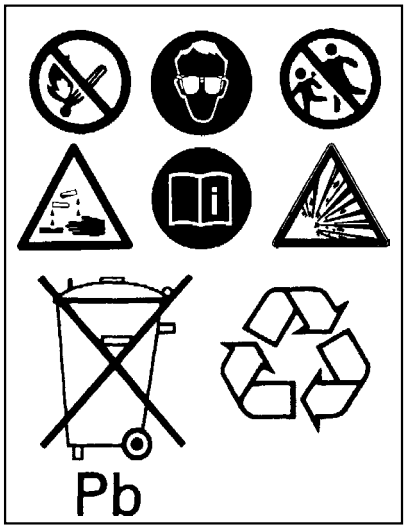

Débrancher auparavant le câble du pôle moins. Autrement les dommages de l'électronique sont possibles.

Ne jamais laisser la batterie déchargée!

Respecter les conseils du fabricant de batterie! *Eviter la formation d'étincelles et les flammes nues à proximité de la batterie. Attention lorsque vous manipulez l'acide d'accumulateur -* ***corrosif!*** *Impérativement utiliser les fusibles prescrits. Si vous utilisez des fusibles trop puissants, le circuit électrique sera détruit* ***- Risque d'incendie!***

Machine

Boîte de vitesses

L'huile de boîte de vitesses sert aussi d'huile hydraulique

En cas de vidange d'huile hydraulique bio HEES, vider l'huile et faire 2 rinçages (- voir Information service après-vente).

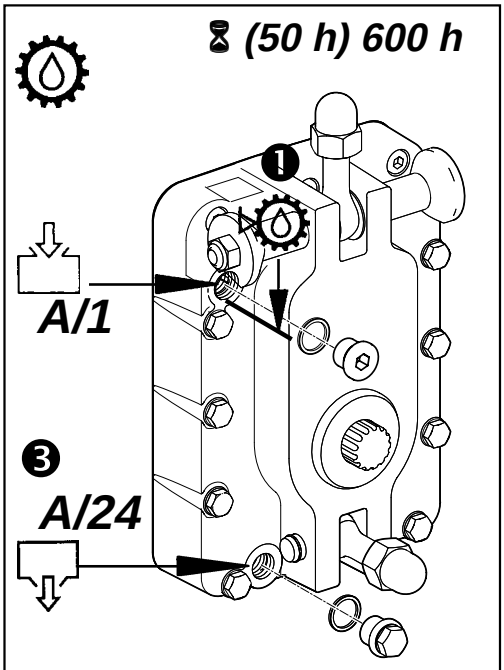

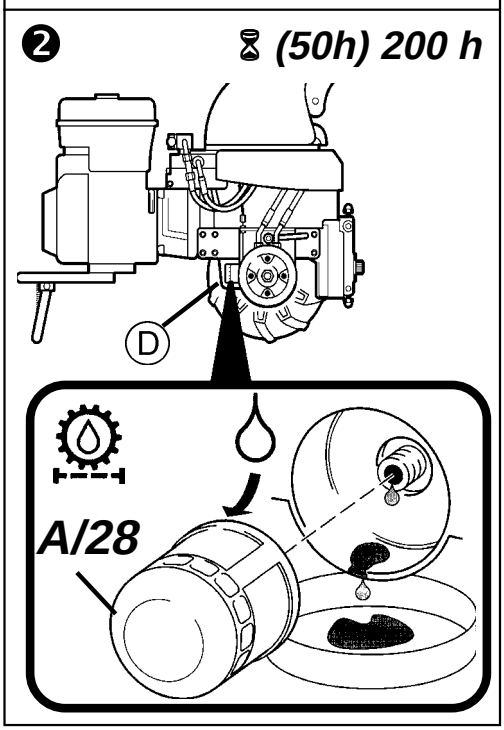

❶ *Contrôler* ***le niveau d'huile de la boite de vitesses*** *avant chaque mise en service et toutes les* ***25*** *heures de service. Le niveau d'huile doit arriver à la hauteur de l'orifice de remplissage (A/1) lorsque la machine est à l'horizontale. Remplir si nécessaire avec de l'huile de boîte de hydraulique.*

❷ ***Remplacer le filtre à huile*** *après les* ***50*** *heures premières de service puis toutes les* ***200*** *heures de service*

- *Basculer la machine vers l'arrière sur la bride d'accouplement.*
- *Enlever le bouchon protecteur - desserrer un peu les 4 vis et retirer le bouchon vers le bas*
- *Dévisser le filtre à huile (A/28) et le remplacer. Enduire d'un peu d'huile le joint d'étanchéité du filtre neuf.*
- *Poser à nouveau le bouchon protecteur*
- *Mettre le filtre à huile au rebut en respectant la législation.*

❸ ***Faire la vidange d'huile*** *et changer le filtre à huile après les premières* ***50*** *heures de service puis toutes les* ***600*** *heures de service, le moteur étant encore chaud.*

- *Au cours de l'opération, toujours garder propre la vis de remplissage (1) et la vis de vidange (4) ainsi que les parties environnantes, pour qu'il n'y ait pas de saleté dans la boîte de vitesses.*
- *Ouvrir la vis de vidange, récupérer l'huile usée dans un réservoir approprié et la mettre au rebut conformément à la législation.*
- *Nettoyer la vis de vidange; elle est dotée d'un noyau magnétique et attire donc la poussière métallique.*
- *Contrôler les joints d'étanchéité, les remplacer si nécessaire.*
- *Visser la vis de vidange avec le joint d'étanchéité et serrer.*
- *Remplir d'huile hydraulique jusqu'à l'orifice de remplissage.*
- *Quantité et qualité d'huile, voir "Caractéristiques techniques".*
- *Fermer l'ouverture de remplissage avec la vis d'obturation / la jauge.*

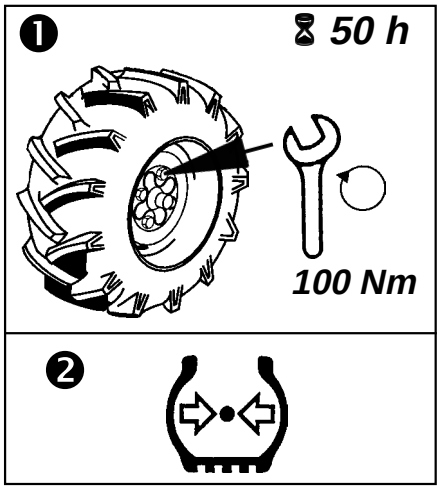

Roues motrices

❶ *Lors de* ***la première mise en route*** *et à* ***chaque changement de roue*** *contrôler et resserrer les goujons ou vis de roues après les* ***2*** *premières heures de service à 100 Nm et à chaque travail de maintenance.*

❷ *Vérifier régulièrement la pression des pneus et s'assurer qu'elle est identique sur les deux roues pour garantir une conduite aisée.*

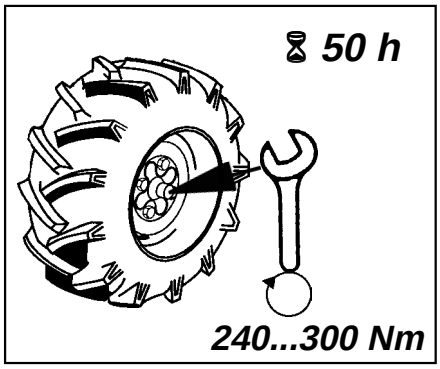

Moyeux de roues

● *Toutes les* ***50*** *heures de service, resserrer à 240 - 300 Nm des deux côtés les écrous six pans (A/27) des moyeux de roues.*

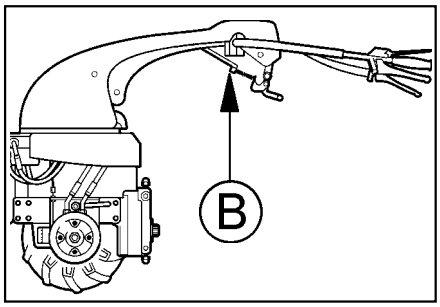

Freins

● *Vérifier le bon état et l'efficacité des machoires de frein toutes les* ***200*** *heures de service ou au moins une fois par an.*

L'ajustage se fait avec la vis de réglage centrale sur le levier excentrique.

→agria - Service←

Moteurs de roues

● *Vérifier toutes les* ***200*** *heures de service le déplacement rectiligne.*

→agria - Service←

Flexibles hydrauliques

Vérifier l'étanchéité toutes les ***200*** *heures de service, et au moins* ***une fois par an****.*

Commande de sécurité

A contrôler à chaque mise en service et travail de maintenance.

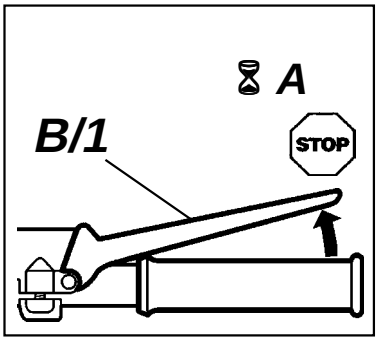

Commande d'arrêt moteur

- *En relâchant le levier (B/1) entraînement d'avance ou de prise de force connecté, le moteur doit s'arrêter spontanément.*
- *Vérifier les câbles électriques, les connecteurs, l'interrupteur de contact et le relais, les remplacer si nécessaire.*

→agria - Service←

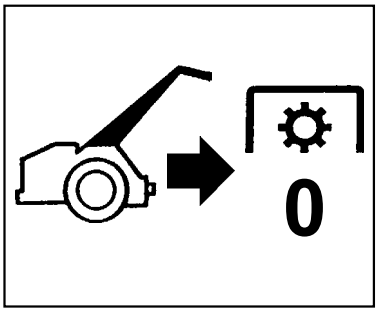

Blocage de marche arrière de prise de force

En „fonctionnement en motoculteur" (équipements portés arrière par entraînement par prise de force), l'arbre de prise de force s'éteint automatiquement en cas de marche arrière, ou ne s'enclenche pas (commande de sécurité).

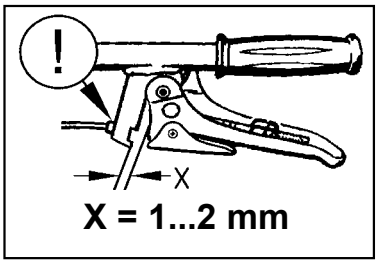

- *Vérifier les câbles électriques, les connecteurs, l'interrupteur de contact et le relais, les remplacer si nécessaire.*

→agria - Service←

Leviers

Les manettes pour la commande hydraulique et le pivotage du bras doivent avoir un jeu de X = 1 à 2 mm

- A contrôler à chaque mise en service et régler si nécessaire (en particulier au cours du rodage, après la première mise en route).

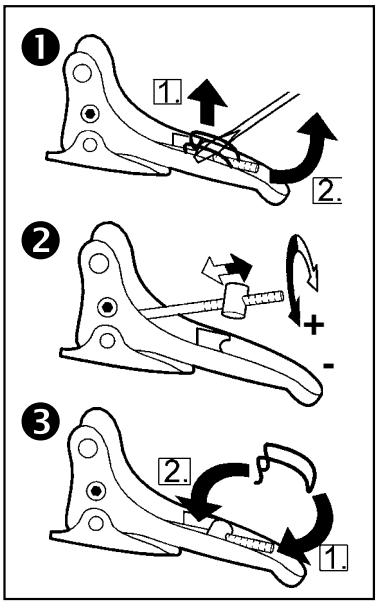

Réglage:

❶ *Enlever le ressort (2) et sortir l'extrémité de câble (3) et le boulon de réglage (4) hors de son logement du levier.*

❷ *Visser ou dévisser le boulon de réglage (4), jusqu'à ce que la distance "X" soit obtenu en position 0.*

❸ *Reposer l'extrémité de câble et le boulon de réglage dans son logement et remonter le ressort (2).*

Palier d'articulation de la colonne de direction

*Lubrifier le graisseur du palier d'articulation de la colonne de direction et de l'axe de cliquet au moins **une fois par an** et après nettoyage. Pour ce faire, tournez le mancheron d'env. 45-50° vers la droite, pour que les deux graisseurs en dessous de la protection soient accessibles.*

Rails-guides pour réglage d'essieu

*Nettoyer minutieusement les rails-guides au moins **une fois par an** et vaporiser avec un peu de spray téflon.*

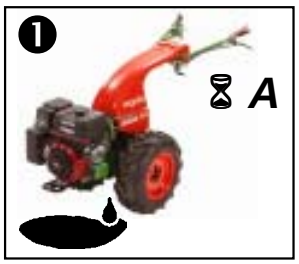

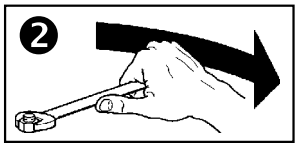

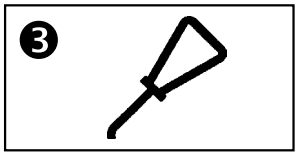

Divers

❶ *Avant chaque mise en service: Attention aux fuites de carburant et d'huile - y remédier.*

❷ *Vérifier régulièrement que les boulons et les écrous sont bien serrés, resserrer si nécessaire.*

❸ *Avec de la graisse ou un lubrifiant biodégradable, graisser légèrement toutes les parties coulissantes et mobiles (par ex. levier de réglage de la vitesse, palier de levier, etc.).*

Nettoyage

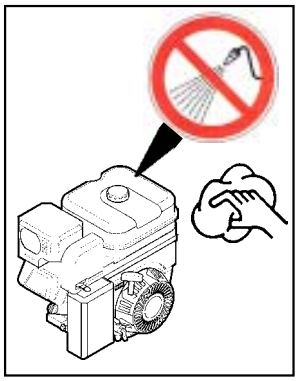

Après chaque nettoyage (au jet d'eau ou avec un nettoyeur haute pression), graisser tous les points de graissage et laisser tourner la machine quelques instants pour que l'eau introduite s'échappe.

Laisser déborder un peu de graisse sur les points d'appui. Cela évite la pénétration de sève, d'eau et de saletés.

Nettoyer le moteur avec un chiffon uniquement. Eviter de le nettoyer avec un jet puissant, de l'eau risquerait de s'introduire dans les circuits d'allumage et de carburant et pourait les endommager.

Pictogramme

Les autocollants usés ou manquants, portant les indications d'utilisation et de sécurité, doivent être remplacés.

Remisage

Lorsque la machine reste inutilisée pendant une longue période:

a) *Bien la* ***nettoyer*** *et faire les retouches de peinture*

b) *Vaporiser une huile anti-corrosion sur* ***toutes les pièces à nu*** *et sur la barre de coupe.*

c) Conservation du moteur

Moteur essence:

- *Purger complètement le carburant* ***ou*** *remplir complètement le réservoir de carburant et ajouter un stabilisateur (agria-Nr° 799 09) dans le carburant* ***- respecter les consignes d'utilisation!***

Laisser tourner le moteur pendant environ 1 minute.

- *Faire la vidange de l'huile moteur*
- *Introduire dans l'ouverture de la bougie d'allumage, une cuillère à café (env. 0,03 l.) d'huile moteur. Virer lentement le moteur.*
- *Insérer la bougie et placer le piston avec le démarreur inverseur sur compression (tirer lentement sur la poignée du démarreur jusqu'à sentir une résistance), les soupapes sont ainsi fermées.*
- *Virer lentement le moteur toutes les 2 à 3 semaines (connecteur de bougie d'allumage débranché!) et replacer le piston sur compression.*

Moteur diesel:

- *Vidanger l'huile moteur.*
- *Obturer l'ouverture d'échappement et l'ouverture d'admission d'air du filtre à air avec une bande de crêpe ou similaire.*

d) Roues motrices

Les placer de telle sorte que les pneus ne touchent pas le sol. Leur durée de vie est courte lorsqu'ils reposent au sol avec une charge sans être gonflés.

e) Remisage de la machine

pour éviter une formation importante de rouille:
- la protéger des conditions atmosphériques

Ne pas la remiser dans:
- des pièces humi-des
- des endroits ou sont stockés des engrais, les étables ou bâtiments an-nexes.

f) Recouvrir la machine

avec une toile ou équivalent.

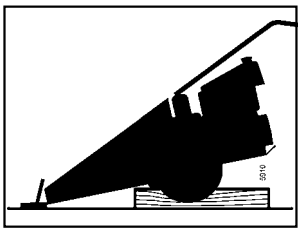

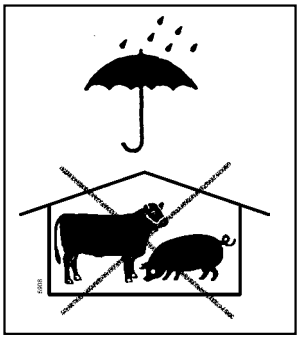

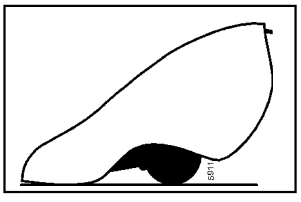

N° de commande agria.

Stabilisateur de carburant moteur essence:

799 09	*stabilisateur de carburant*	*pochette*	*5 g*

Peintures:

181 03	*peinture, vert bouleau*	*vaporisateur*	*400 ml*
712 98	*peinture, rouge RAL 2002*	*vaporisateur*	*400 ml*
509 68	*peinture, noir*	*vaporisateur*	*400 ml*

Colles** (fixation des vis)**:

559 94	*colle (moyenne)*	*LOCTITE 242*	*flacon*	*50 ml*
559 95	*colle (forte)*	*LOCTITE 270*	*flacon*	*50 ml*
559 96	*colle (très forte)*	*LOCTITE 638*	*flacon*	*50 ml*

Etanchéité de surface:

509 68	*Etanchéité de surface (liquide)*	*LOCTITE 573*	*Tube*	*250 ml*

Pièces d'usure:

Moteur essence Vanguard 13 HP

410 049	*garniture de filtre à air*
410 050	*préfiltre en mousse*
706 09	*bougie d'allumage, Bosch FR8DC*

Moteur diesel Yanmar L100

415 008	*Elément filtre à air, moteur Yanmar*
415 010	*Filtre de carburant; moteur Yanmar*
415 011	*Joint pour filtre de carburant, moteur Yanmar*
021 43	*Joint 14x1,6 (joint torique) robinet de carburant, moteur Yanmar*
009 16	*Joint 16x22x1,5, vis de vidange moteur Yanmar*
768 99	*Coupe-circuit à verre 15A (30x6,5mm)*

Boîte de vitesses

009 16	*joint d'étanchéité 16x22x1,5; jauge d'huile et vis de vidange d'huile*
527 06	*Filtre à huile - cartouche à visser*

Protection crevaisons:

713 13	*Gel d'étanchéité pour pneus*	*Terra-S*	*flacon*	*1 l.*

Liste de pièces de rechange:

997 159	*Motoculteur 2500*
997 083	*Outils portés pour 2500, 3400, 5500, 5900*
997 062	*Barre de coupe*
997 137	*Moteurs Briggs & Stratton*
997 147	*Moteurs Yanmar diesel*

Vers. moteur essence dém. inverseur

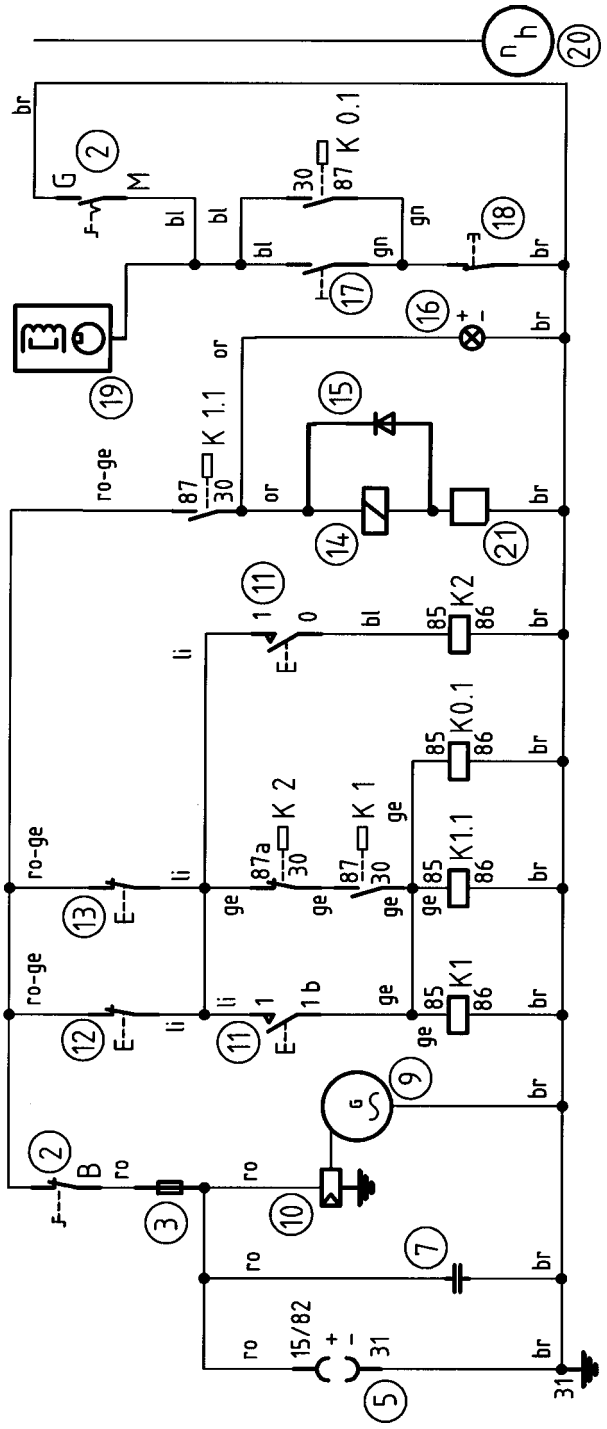

Vers. moteur essence dém. électrique

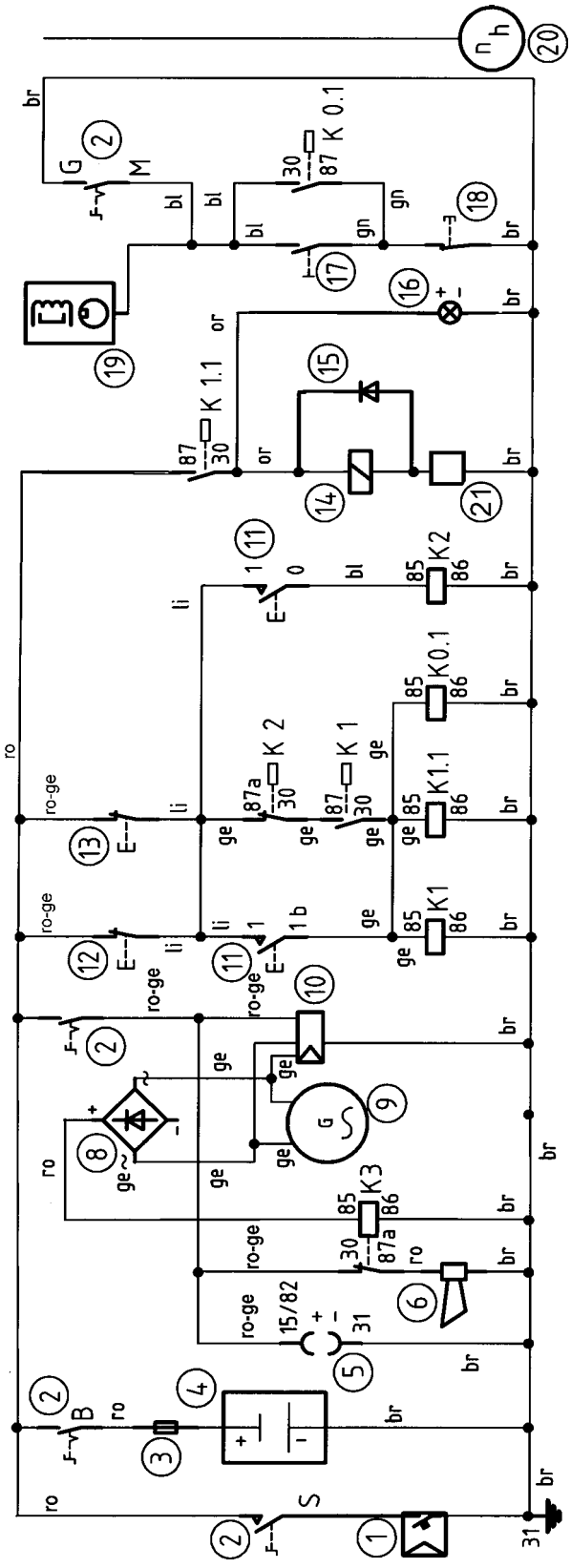

bl = bleu
br = marron
ge = jaune
gn = vert
li = lilas
or = orange
ro = rouge
ro-ge = rouge-jaune

Vers. moteur diesel

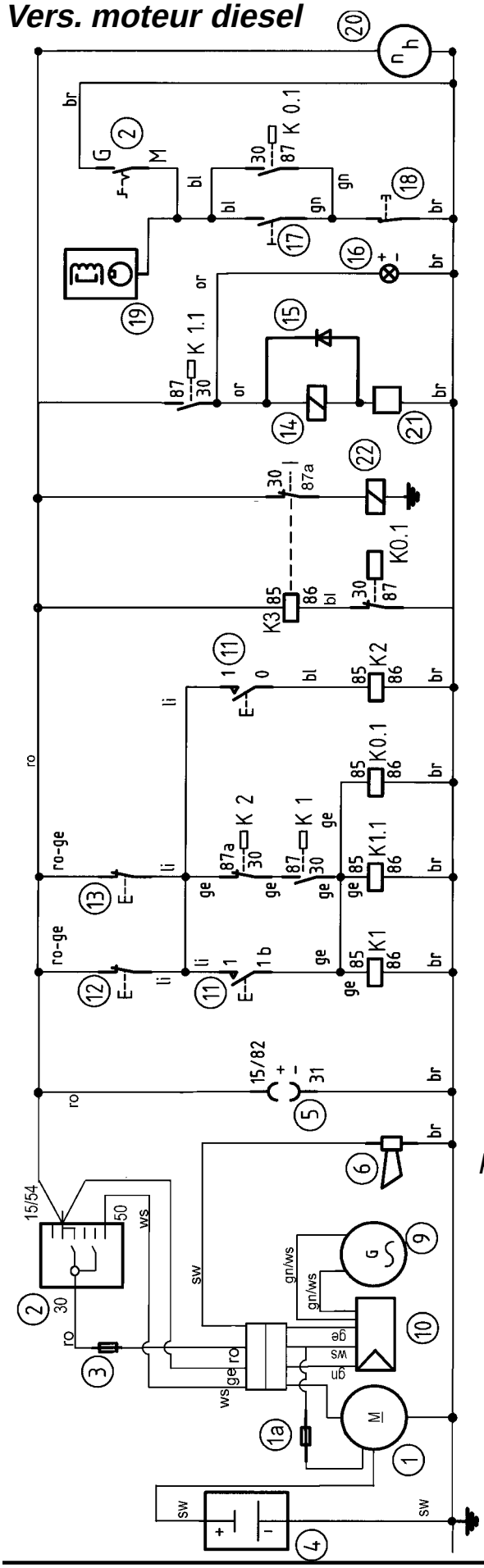

1 *Relais, dém. électrique (seulement version dém. électrique)*
1a *Fusible à verre 15 A (moteur diesel)*
2 *Commutateur de commencement d'allumage*
3 *Fusible connecteur plat 15 A*
4 *Batterie (seul. vers. dém. électr.)*
5 *Socle connecteur DIN 9680-A*
6 *Pépiement (seul. vers. dém. électr.)*
7 *Condenseur (moteur essence vers. dém. inverseur)*
8 *Redresseur (moteur essence vers. dém. électr.)*
9 *Générateur 12 V*
10 *Régulateur de tension*
11 *Commutateur, embrayage électr.*
12 *Interrupteur de contact, colonne de direction*
13 *Interrupteur de contact, levier d'avancement gauche*
14 *Embrayage électromagnétique*
15 *Diode*
16 *Lumière de signal*
17 *Interrupteur de contact, levier d'avancement droite*
18 *Commutateur, commande de sécurité*
19 *Circuit d'allumage magnéto (moteur essence)*
20 *Compteur d'heures de service/ tachymètre*
21 *Module de démarrage progressif*
22 *Soupape d'arrêt, pompe d'injection (moteur diesel)*

K0.1 - K3 = Relais

bl	*= bleu*
br	*= marron*
ge	*= jaune*
gn	*= vert*
li	*= lilas*
or	*= orange*
ro	*= rouge*
ro-ge	*= rouge-jaune*
sw	*= noir*
ws	*= blanc*

Panne	Cause possible	Solution	Page	
Moteur essence				
Le moteur essence ne démarre pas	Cosse de bougie pas en place	Mettre en place la cosse de la bougie		
	Ne pas tourner sur STARTER	Tourner sur STARTER		35
	Interrupteur d'allumage non enclenché	Clé de contact en position „I“		35
	Levier de réglage pour vitesse n'est pas en position neutre	Levier de réglage pour vitesse sur la position „0“ neutre		35
	Le réservoir de carburant est vide ou le carburant est mauvais	Remplir le réservoir de carburant de carburant neuf		33
	La conduite de carburant est bouchée	Nettoyer la conduite de carburant	✶	
	Bougie défectueuse	Nettoyer la bougie, la régler ou la remplacer		BM
	Trop de carburant dans le moteur (noyé)	Sécher la bougie, nettoyer et démarrer à PLEIN REGIME		BM
	Circuit d'arrêt moteur défectueux	Vérifier le circuit et les connecteurs	✶	
	Entrée d'air (carburateur et conduite	Serrer les vis de fixation		
Le moteur essence a des ratés	Le moteur tourne dans la zone CHOKE	Placer le levier STARTER en position MARCHE		35
	Le câble d'allumage est desserré	Bien mettre en place la cosse sur le câble d'allumage Bien fixer le câble d'allumage Bien mettre en place la cosse sur la bougie		
	La conduite de carburant est bouchée ou le carburant est mauvais	Nettoyer la conduite de carburant, faire le plein de carburant neuf	✶	33
	L'aération du réservoir carburant est bouchée	Remplacer le bouchon du réservoir		
	Présence d'eau ou de saletés dans le système d'alimentation	Vider le carburant et remplir de carburant neuf		
	Filtre à air encrassé	Nettoyer ou remplacer le filtre à air		BM
	La carburateur est déréglé	Régler le carburateur		BM
Le moteur essence chauffe trop	Pas assez d'huile moteur	Rajouter immédiatement de l'huile moteur		43
	Le système de refroidissement est insuffisant	Nettoyer les grilles de ventilation Nettoyer les ailettes internes		44
	Filtre à air encrassé	Nettoyer ou remplacer le filtre à air		BM
	Carburateur mal réglé	Régler le carburateur		BM
Le moteur essence a des ratés aux régimes sup.	Ecartement insuffisant des électrodes	Régler la bougie		BM
	Le mélange de ralenti est mal réglé	Régler le carburateur		BM
Le moteur essence s'arrête souvent au ralenti	Ecartement trop important des élec trodes, bougie défectueuse	Régler ou remplacer la bougie		BM
	Carburateur mal réglé	Régler le carburateur		BM
	Filtre à air encrassé	Nettoyer ou remplacer le filtre à air		BM
Le moteur essence est irrégulier	La tringle de réglage est encrassée, elle se coince	Nettoyer la tringle de réglage		BM

✶ *= Contactez votre atelier spécialisé agria!* *BM = Veuillez consulter la notice d'utilisation pour le moteur*

Panne	Cause possible	Solution	Page	
Le moteur essence ne s'arrête pas en position stop	Le circuit d'arrêt du moteur est défectueux	Vérifier le circuit et les connecteurs	✶	
	Absence de masse	Vérifier le contact de mise à la masse	✶	
Puissance trop faible du moteur	Filtre à air encrassé	Nettoyer ou remplacer le filtre à air		BM
	La culasse est desserrée ou le joint est endommagé	Resserrer la culasse, Remplacer le joint		
	La compression est insuffisante	Faire vérifier le moteur		
Equipement démarreur électrique:				
Le démarreur électrique ne fonctionne pas	La batterie est vide	Charger ou remplacer la batterie		49
	Fusible défectueux	Remplace le fusible		32
	Problème faisceau de câble, dém. élec.	Vérifier le faisceau de câbles et le dém. élec.	✶	
Pas de signal d'alarme quand le moteur s'arrête	Interrupteur d'allumage non connecté	Commuter la clé de contact sur "I"		37
	Fusible défectueux	Remplacer le fusible		32
	Faisceau de câbles défectueux	Vérifier le faisceau de câbles	✶	
	Régulateur de tension défectueux	Vérifier le régulateur de tension	✶	
Signal d'alarme pendant le service	Fusible défectueux	Remplacer le fusible		32
	Faisceau de câbles défectueux	Vérifier le faisceau de câbles	✶	
	Régulateur de tension défectueux	Vérifier le régulateur de tension	✶	
Machine				
Pas d'entrainement	Service poussé engagé	Passer sur service hydraulique		24
Vitesse pas correcte	Commande hydraulique perturbée	Vérifier les câbles et éléments de commande et les régler	✶	
Seulement conduite en ronds	Blocage du mécanisme de direction par des corps étrangérs	Éliminer le blocage des leviers de direction et des éléments de commande dans le mancheron		26
L'arbre de prise de force n'embraye pas	La commande de sécurité pas actionnée	Actionner la commande de sécurité		23
	Marche arrière enclenchée en cas de fonctionnement à un essieu	Commuter l'entraînement d'avance sur neutre ou marche avant		24
	Fusible défectueux	Remplacer le fusible		32
	Circuit électrique perturbé	Vérifier l'interrupteur de contact dans la colonne de direction et le levier de réglage pour vitesse, le relais, les jonctions de câble et le faisceau de câbles	✶	
	Embrayage électromagnétique défectueux	Vérifier l'embrayage	✶	
Vibration excessive	Les boulons de fixation sont desserrés	Serrer les vis de fixation		29, 53

Panne	Cause possible	Solution		Page
Moteur diesel:				
Le moteur ne démarre pas	*- levier de vitesse sur "STOP"*	*Amener le levier de vitesse sur " max."*		*39*
	- réservoir de carburant vide ou mauvais carburant	*Remplir le réservoir de carburant neuf*		
	- circuit de carburant ou filtre de carburant encrassé	*Nettoyer le circuit de carburant ou le filtre carburant*		*47*
	- le gicleur d'injection ou l'alimentation d'injection encrassé	*Nettoyer le gicleur d'injection ou l'alimentation d'injection*	*	*48*
	- pression d'alimentation incorrecte	*Vérifier la pression d'alimentation*	*	
Le moteur a des ratés	*- circuit de carburant bouché, ou mauvais carburant*	*Nettoyer le circuit de carburant, faire le plein de carburant neuf*		
	- reniflard du couvercle du réservoir de carburant bouché	*Remplacer le couvercle du réservoir*		
	- présence d'eau ou de saletés dans le circuit de carburant	*Vider le carburant et faire le plein de carburant neuf*		*47*
	- filtre à air encrassé	*Nettoyer le filtre à air*		*46*
	gicleur ou conduite d'alimentation encrassée	*Nettoyer le gicleur, la conduite d'alimentation*	*	*48*
Le moteur chauffe trop	*- manque d'huile moteur*	*Rajouter immédiatement de l'huile moteur*		*45*
	- système de refroidissement insuffisant	*Nettoyer la grille de ventilation, les ailettes internes*		*48*
Le moteur a des ratés aux régimes sup.	*gicleur d'alimentation encrassé*	*Nettoyer le gicleur*	*	*48*
	- pression d'alimentation mal réglée	*Régler la pression d'alimentation*		
Le moteur s'arrête souvent au ralenti	*- filtre à air encrassé*	*Nettoyer le filtre à air*		*46*
Le moteur ne s'arrête pas en position "STOP"	*-Cable électrique est défectueux, soupape d'arrêt défectueux*			

Panne	Cause possible	Solution		Page
Puissance	- filtre à air encrassé	Netttoyer le filtre à air		
trop faible	- culasse desserrée ou	Serrer la culasse,	*	
du moteur	joint abîmé	remplacer le joint		
	- compression trop faible	Faire vérifier le moteur	*	
Equipement démarreur électrique:				
Démarreur	- batterie vide	Charger ou remplace la batterie		32
électr. ne	- fusible à verre défectueux	Remplacer le fusible à verre		32
marche pas	- Faisceau du démarreur défectueux	Vérifier le faisceau et le démarreur	*	
Pas de signal	- pépiement défectueuse	Remplacer le pépiement		
d'arlame	- fusible à verre défectueux	Remplacer le fusible à verre		32
quand	- faisceau défectueux	Vérifier le faisceau	*	
l'interrupteur d'allumage est connecté et lors de l'arrêt du moteur	- régulateur de tension déffect.	Vérifier le régulateur de tension	*	
Le signal	- fusible à verre défectueux	Remplacer le fusible à verre		32
d'arlame	- faisceau défectueux	Vérifier le faisceau	*	
retentit	- régulateur de tension défect.	Vérifier le régulateur de tension	*	
au cours du travail	- alternateur défectueux	Vérifier l'alternateur	*	

* = contactez votre atelier spécialisé agria!

		P	A	Toutes les x h d'utilisation									J	B	Page
				2	5	8	25	50	100	200	400	600			
Contrôler la fonction de la commande de sécurité		10	K												52
Contrôler la fonction de l'interrupteur moteur		10	K												52
Contrôler le verrouillage marche arrière de l'arbre de prise de force		9	K												52
Contrôler le jeu du levier à main			K												52
Vérification du filtre à air	■		K												BM
Vérification du filtre à air	◆		K												56
Nettoyer la grille d'air de refroidissement	■	3	K		K										44
Nettoyer la grille d'air de refroidissement	◆	3	K		K										48
Contrôler les vis et les écrous			K	K											54
Nettoyer l'environnement du pot d'échappement	■	5	K		K										44
Nettoyer l'environnement du pot d'échappement	◆	5	K		K										48
Vérification du niveau d'huile moteur, faire appoint si nécessaire	■	1	K			K									43
Vérification du niveau d'huile moteur, faire appoint si nécessaire	◆	1	K			K									45
Serrer les boulons / écrous de roue		13	K	K											51
Contrôle du niveau d'huile de b.v.		17	K				K								50
Nettoyage							K								52
Première vidange d'huile moteur les suivantes	■	2			W		W	W							43
Première vidange d'huile moteur les suivantes	◆	2			W		W	W							45
Nettoyage de l'élément du filtre à air, avant si nécessaire!	■	6						W							BM
Nettoyage de l'élément du filtre à air, avant si nécessaire!	◆	6						W							46
Resserrer les écrous de moyeux de roues		11						W							51
Remplacer le filtre à huile b.v. puis toutes les		15						W		W					50
Première vidange de l'huile de b.v. les suivantes		16						W				W			50
Nettoyage du filtre de carburant	■	7						W							BM
Nettoyage de la bougie d'allumage, Réglage de l'écart entre les électrodes	■	8						K							BM
Remplacer la bougie d'allumage	■	8							K						BM
Nettoyer déflecteurs et ailettes de refroidissement - avant si nécessaire!		4							F				F		44
Remplacement de l'élément du filtre à air, avant si nécessaire	■	6								W					BM
Vérifier les flexibles hydrauliques										W			W		51
Vérifier les freins		14								F					51
Vérifier déplcmt. rectil. des moteurs de roues										F					51
Remplacement de la crépine de carburant	◆										W				47
Remplacement de l'élément du filtre à air, avant si nécessaire	◆	6									K				46
Nettoyer l'injecteur et le vérifier	◆										F				48
Nettoyer le carburateur et le régler	■										F				BM
Vérification du taux de compression du moteur	■										F				BM
Réglere le jeu des soupapes	■										F				BM
Nettoyer la culasse											F				BM
Lubrifier le graisseur du palier d'articulation de la colonne de direction et de l'axe de cliquet		18											K	K	53
Graisser toutes les pièces coulissantes													K	K	53
Nettoyage des rails-guides													K	K	53
Remplacement des tuyaux de carburant													W*		BM
Contrôle de la batterie															49

■ = *seulement moteur essence*

◆ = *seulement moteur diesel*

BM = voir notice d'utilisation du moteur

P = Position sur le plan de graissage (page 63 ou 66)

A = Avant chaque mise en service

B = Après chaque nettoyage, en particulier avec un nettoyeur haute pression

J = Au moins une fois par an

K = Travaux de maintenance et de contrôle pouvant être réalisés par l'utilisateur

W = Travaux de maintenance et de contrôle pouvant être réalisés par un atelier spécialisé

F = Travaux de maintenance devant être réalisés par votre atelier spécialisé agria

** = tous les 2 ans*

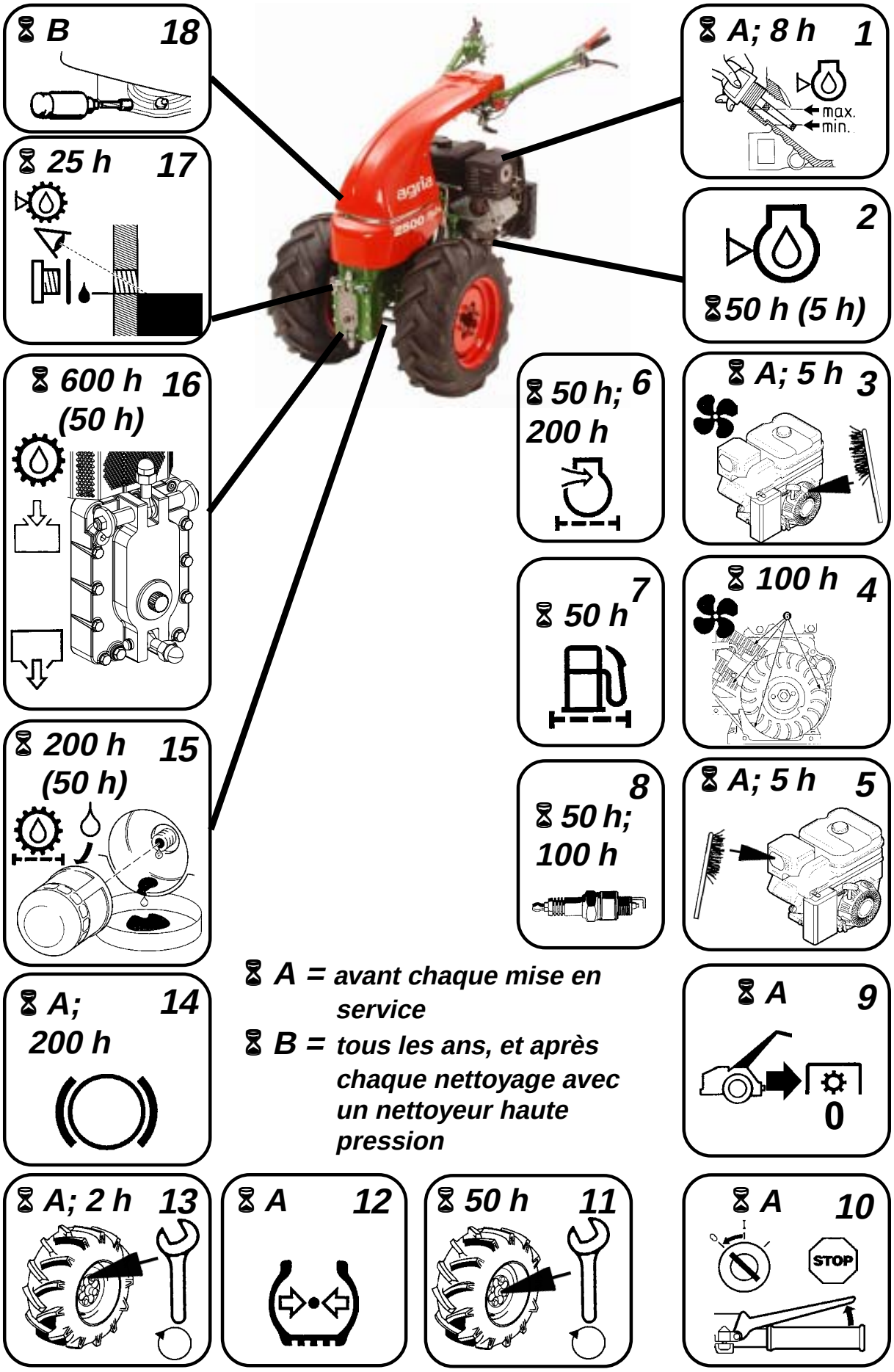

A = *avant chaque mise en service*

B = *tous les ans, et après chaque nettoyage avec un nettoyeur haute pression*

Fig. C

Motor Vanguard OHV 13 HP

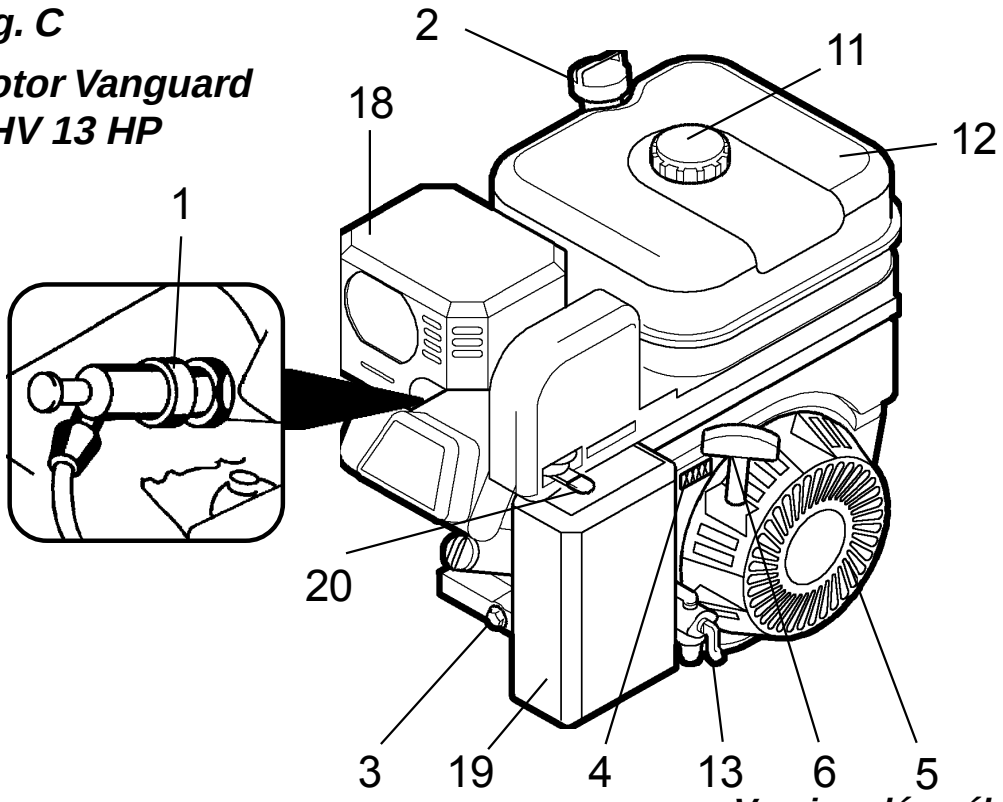

1 Bougie d'allumage / cosse de la bougie
2 Jauge d'huile / manchon de remplissage d'huile
3 Vis de vidange d'huile
4 N° d'identification moteur
5 Démarreur inverseur / Grille d'arrivée d'air
6 Poignée de démarreur
11 Bouchon de réservoir de carburant
12 Réservoir de carburant
13 Robinet de carburant
18 Pot d'échappement
19 Filtre à air
20 Starter/Choke
34 Socle connecteur 12 V - DIN 9680-A
35 fusible connecteur plat

Uniquement sur la version dém.électrique:
31 Batterie

Version dém. électrique

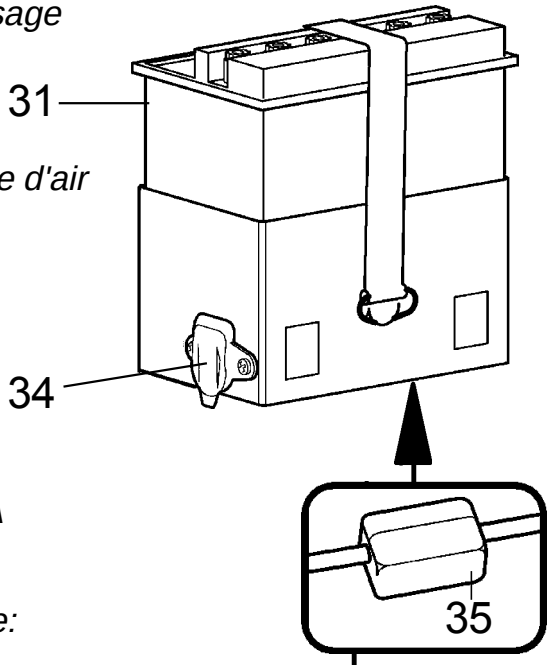

Socle connecteur à version dém. inverseur:

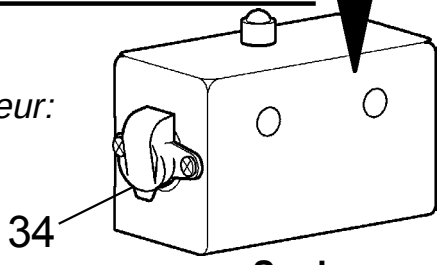

Socle connecteur version dém. inverseur

B 18

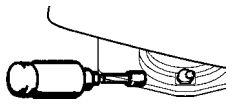

A; 8 h 1

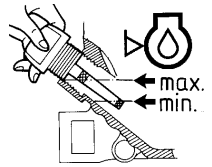

25 h 17

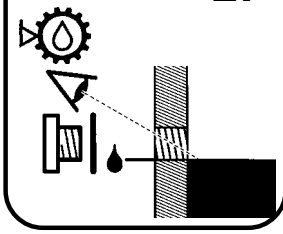

2

200h (50h)

600 h 16
(50 h)

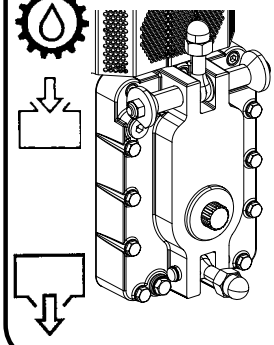

50 h; 6
3 Mon.

A; 5 h 3

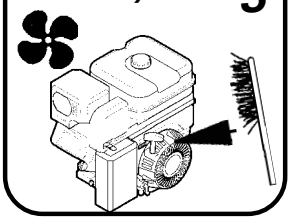

7

200h; J

100 h 4

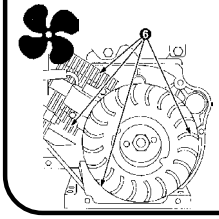

200 h 15
(50 h)

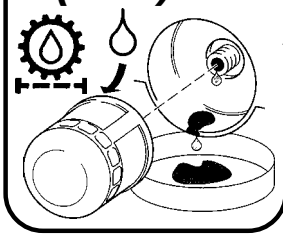

A; 5 h 5

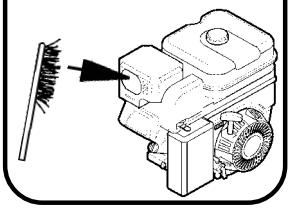

A 9

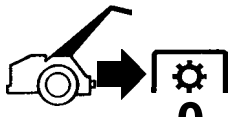

A; 14
200 h

A = *avant chaque mise en service*

B = *tous les ans, et après chaque nettoyage avec un nettoyeur haute pression*

A; 2 h 13

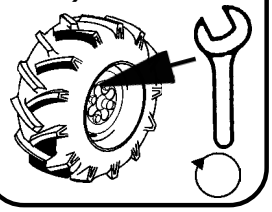

A 12

50 h 11

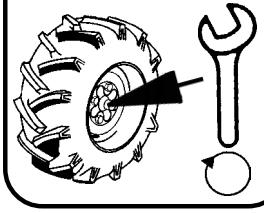

A 10

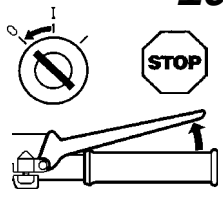

Fig. D

Moteur L100

1 *Couvercle du réservoir de carburant*
2 *Réservoir de carburant*
3 *Robinet de carburant*
4 *Filtre à air*
5 *Déflecteur du filtre à air*
6 *Poignée du démarreur*
7 *Grille d'air de refroidissement*
8 *Levier de décompression*
9 *Silencieux*
10 *Démarreur électrique (version démarreur électrique)*
11 *Orifice de remplissage d'huile moteur, Jauge d'huile*
12 *Vis de vidange d'huile moteur*
13 *Filtre à huile du moteur*
14 *Câble de décompression*
15 *Pompe d'injection*
16 *Vis de vidange du carburant*
17 *Plaque d'identification moteur; N° d'identification moteur*
18 *Rotule réceptrice du capot*
21 *Vis hexagonale (version démarreur électrique)*
22 *Rondelle dentée (version démarreur électrique)*
23 *Revêtement (version démarreur électrique)*
24 *Tube d'épaisseur (version démarreur électrique)*
25 *Porte-fusibles (version démarreur électrique)*
26 *Fusible 15A (version démarreur électrique)*

Fig. D

Moteur L100

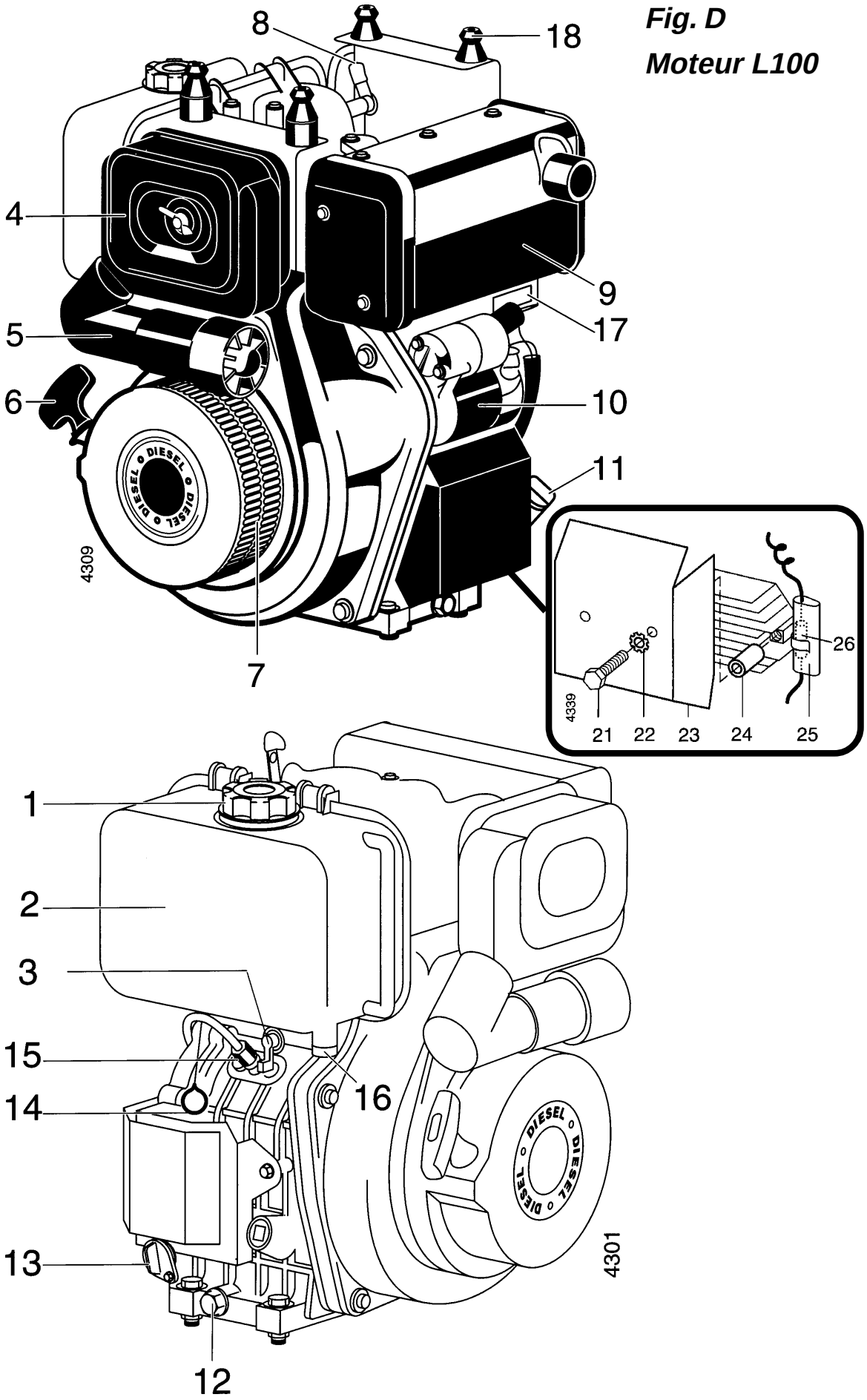

Déclaration de conformité

agria

EG-Konformitätserklärung
EC Declaration of Conformity
CE Déclaration de conformité
EG conformiteitsverklaring

(D)	(F)	(GB)	(NL)
Wir	*Nous*	*We*	*Wij*

agria-Werke GmbH
Bittelbronner Str. 42
D-74219 Möckmühl/Württ.

erklären, dass das Produkt	*déclarons que le produit*	*herewith declare that the product*	*verklaren dat het produkt*
Einachstraktor	***Motoculteur***	***Two-wheeled tractor***	***Eenassige tractor***

2500 211, -221, 521

mit allen einschlägigen Bestimmungen der EG-Maschinenrichtlinie ***2006/42/EG*** *in Übereinstimmung ist.*	*est conforme à toutes les exigences respectives selon la directive relative aux machines* ***2006/42/CE****.*	*conforms to all relevant specifications of the Directive on Machinery* ***2006/42/EC.***	*voldoet aan de desbetreffende bepalingen van de EG-machinerichtlijn* ***2006/42/EG.***
Die Maschine ist auch in Übereinstimmung mit allen einschlägigen Bestimmungen der folgenden EG-Richtlinien: ***2004/108/EG, 2000/14/EG***	*La machine est aussi conforme à toutes les exigences respectives selon les directives CE suivantes:* ***2004/108/CE, 2000/14/CE***	*It is also conform to all relevant specifications of following EC directives:* ***2004/108/EC, 2000/14/EC***	*De machine voldoet ook aan de desbetreffende bepalingen van het volgende EG-richtlijnen:* ***2004/108/EG, 2000/14/EG***
Folgende harmonisierte Normen (oder Teile davon) oder techn. Spezifikationen wurden angewendet:	*Les normes harmonisées (ou extraits de celles ci) ou les spécifications techniques suivantes ont été appliquées:*	*Following harmonized standards (or parts of it) or technical specifications have been applied:*	*De volgende geharmoniseerde normen (of delen ervan) of technische specificaties werden toegepast:*

EN 709: 1997 + A1: 1999, EN 12733: 2001 + A1: 2009

Möckmühl, den 12.03.2010

Siegfried Arndt	*Rudolf Tigges*
Geschäftsführer	*Leiter Entwicklung & Konstruktion*
Directeur	*Responsable développement et études*
Managing Director	*Head, Research and Development*
Bedrijfsleider	*Hoofd ontwikkeling en constructie*

Herr Tigges ist bevollmächtigt die technischen Unterlagen zusammenzustellen.
Monsieur Tigges est habilité à agencer la documentation technique.
Mr. Tigges is authorized to assort the technical documents.
De heer Tigges is gemachtigd om de technische documentatie op te stellen.
Anschrift/adresse/address/adres:
agria Werke GmbH, Bittelbronner Str. 42, D-74219 Möckmühl

agria-*Werke GmbH*
Bittelbronner Straße 42
D-74219 Möckmühl
Tel. +49/ (0)6298 /39-0
Fax +49/ (0)6298/39-111
e-mail: info@agria.de
Internet: www.agria.de

Votre revendeur spécialisé **agria** *à proximité:*